36000

Boîtiers de signalisation et horloges
Sign units and clocks

Voyant lumineux extra plat CMS

• Le **36000** est un boîtier lumineux extra plat équipé de LED CMS de couleur rouge.
• Durée de vie supérieure à 100 000 heures.
• Carter et sérigraphie de couleur noire.

Dimensions : 124 x 56 x 7 mm
Entr'axe de fixation : 112 mm
Fixation par 2 vis M4 non fournies - tête fraisée
Alimentation : 24 Vdc (16-34 Vdc)
Consommation : inférieure à 10 mA sous 24 Vdc
Poids : 20g

Options : - 12 Vdc
- Clignotant sur un texte
- Buzzer
- Tout texte et pictogramme possible
- 1 ou 2 textes

Extra flat SMD light

• The **36000** is an extra flat light box equipped with red CMS LED.
• Life span longer than 100 000 hours.
• Black carter and black printing.

Dimensions : 124 x 56 x 7 mm
Centreline distance attachment : 112 mm
Wall-mounting thanks to 2 M4 counter sunk screws (not included)
Power supply : 24 Vdc (16-34 Vdc)
Consumption : lower than 10 mA (for 24 Vdc)
Weight : 20g

Options : - 12 Vdc
- Flashing for one text
- Buzzer
- All texts and pictograms possible
- 1 or 2 texts

SESALY - 71, Impasse de la Balme - 69808 SAINT PRIEST Cedex - Tel. 00 33 (0)4 72 917 917 - Fax. 00 33 (0)4 72 917 918 - sesaly@sesaly.com - www.sesaly.com

0303 D

37000

Boîtiers de signalisation et horloges
Sign units and clocks

Boîtier lumineux à plaquer

• Le **37000** est un boîtier de signalisation intérieure équipé de LED rouges.
• Durée de vie supérieure à 100 000 heures.
• Boîtier de couleur noir ou gris.

Dimensions : 290 x 90 x 30 mm (plaqué)
290 x 90 x 50 mm (suspendu)
Entr'axe de fixation : 240 mm
Fixation par 2 vis M5 fournies } version plaquée
Alimentation : 24 Vdc (16-34 Vdc)
Consommation : inférieure à 50 mA sous 24 Vdc
Poids : 260 g

Options : - 12 Vdc
- Couleur du texte (ambre, rouge, bleu ou vert)
- Version suspendue
- Tout texte et pictogramme possible
- Buzzer

Light box to be wall-mounted

• The **37000** is an interior signalling box equipped with red LED.
• Life span longer than 100 000 hours.
• Box colours : black or grey.

Dimensions : 290 x 90 x 30 mm (wall-mounted)
290 x 90 x 50 mm (suspended)
Centreline distance attachment : 240 mm
Wall-mounting thanks to 2 M5 screws (included)
Power supply : 24 Vdc (16-34 Vdc)
Consumption : lower than 50 mA (for 24 Vdc)
Weight : 260 g

Options : - 12 Vdc
- text colour (amber, red, blue or green)
- Suspended version
- All texts and pictograms possible
- Buzzer

SESALY - 71, Impasse de la Balme - 69808 SAINT PRIEST Cedex - Tel. 00 33 (0)4 72 917 917 - Fax. 00 33 (0)4 72 917 918 - sesaly@sesaly.com - www.sesaly.com

0803 C

39000

Boîtiers de signalisation et horloges
Sign units and clocks

Chevrons en relief
Relief markings

Interrupteur piezzo lumineux
Luminous piezzo switch

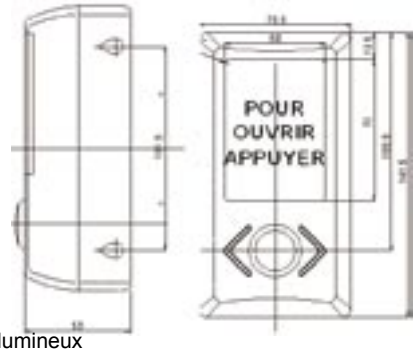

Bouton poussoir anti-vandalisme
Anti-vandal security push-button

Boîtier d'ouverture de porte lumineux

• Le **39000** est un boîtier de signalisation intérieure équipé de LED jaunes et rouges.
• Durée de vie supérieure à 100 000 heures.
• Boîtier de couleur gris sombre ou gris clair.
• Bouton poussoir anti-vandalisme de sécurité, équipé d'un microswitch bas niveau.
• Chevrons en relief pour mal-voyants conforme à l'annexe 11 de l'article 80 Bis de l'arrêté du 3 Mai 2007.

Dimensions : 141,5 x 75,5 x 53 mm
Montage sur colonne Ø 32 mm ou Ø 35 mm
Fixation par 2 vis M5 non fournies - tête plate
Alimentation : 24 Vdc (16-34 Vdc)
Consommation : inférieure à 100 mA sous 24 Vdc
Poids : 240 g

Options : - Couleur du boîtier
- Couleur du texte
- Version 2 textes ou pictogrammes
- Tout texte et pictogramme possible
- Interrupteur piezzo lumineux

Luminous door-opening box

• The **39000** is an interior signalling box equipped with yellow and red LED.
• Life span longer than 100 000 hours.
• Box colour dark grey or light grey.
• Anti-vandal security push button, equipped with a low-level microswitch.
• Relief markings for partially sighted (in compliance with the new law)

Dimensions : 141,5 x 75,5 x 53 mm
Mounted on a column Ø 32 mm or Ø 35 mm
Mounting thanks to 2 M5 flat-head screws (not included)
Power supply : 24 Vdc (16-34 Vdc)
Consumption : lower than 100 mA (for 24 Vdc)
Weight : 240 g

Options : - Box colour
- Text colour
- Version with 2 texts or pictograms
- All texts and pictograms possible
- Luminous piezzo switch

SESALY - 71, Impasse de la Balme - 69808 SAINT PRIEST Cedex - Tel. 00 33 (0)4 72 917 917 - Fax. 00 33 (0)4 72 917 918 - sesaly@sesaly.com - www.sesaly.com

1103 C

42000

Boîtiers de signalisation et horloges
Sign units and clocks

Boîtier lumineux extra plat à plaquer

• Le **42000** est un boîtier de signalisation intérieure équipé de LED rouges.
• Durée de vie supérieure à 100 000 heures.
• Corps EZ peinture poudre - RAL 7004 (gris clair)

Dimensions : 290 x 53 x 15 mm
Entr'axe de fixation : 265 mm
Fixation par 2 vis M5 non fournies - tête plate
Alimentation : 24 Vdc (16-34 Vdc)
Consommation : inférieure à100 mA sous 24 Vdc
Poids : 280 g

Options : - Couleur du boîtier
- Couleur du texte (ambre, rouge, bleu ou vert)
- Tout texte possible

Extra flat light box to be wall-mounted

• The **42000** is an interior signalling box equipped with red LED.
• Life span longer than 100 000 hours.
• Body Zinc powder coating - RAL 7004 (light grey)

Dimensions : 290 x 53 x 15 mm
Centreline distance attachment : 265 mm
Mounting thanks to 2 M5 flat-head screws (not included)
Power supply : 24 Vdc (16-34 Vdc)
Consumption : lower than 100 mA (for 24 Vdc)
Weight : 280 g

Options : - Box colour
- Text colour (amber, red, blue or green)
- All texts possible

SESALY - 71, Impasse de la Balme - 69808 SAINT PRIEST Cedex - Tel. 00 33 (0)4 72 917 917 - Fax. 00 33 (0)4 72 917 918 - sesaly@sesaly.com - www.sesaly.com

1003 C

45000

Boîtiers de signalisation et horloges
Sign units and clocks

Boîtier lumineux à encastrer
Fixation par vis

• Le **45000** est un boîtier de signalisation intérieure équipé de LED rouges.
• Durée de vie supérieure à 100 000 heures.

Dimensions : 298 x 86 x 35 mm
Encastrement : 266 x 78 x 30 mm
Entr'axe de fixation : 280 mm
Fixation par 2 vis M4 non fournies - tête plate
Fourni avec caches vis de la couleur du boîtier
Alimentation : 24 Vdc (16-34 Vdc)
Consommation : inférieure à 80 mA sous 24 Vdc
Poids : 240 g

Options : - 12 Vdc
- Clignotant
- Buzzer
- Couleur du boîtier
- Couleur du texte (ambre, rouge, bleu, blanc ou vert)
- 2 couleurs par texte
- Tout texte possible
- 1 à 2 textes ou symboles

Light box to be fitted
Attached with screws

• The **45000** is an interior signalling box equipped with red LED.
• Life span longer than 100 000 hours.

Dimensions : 298 x 86 x 35 mm
Fitted area size : 266 x 78 x 30 mm
Centreline distance attachment : 280 mm
Mounting thanks to 2 M5 flat-head screws (not included)
We provide cap screws (same colour as the box)
Power supply : 24 Vdc (16-34 Vdc)
Consumption : lower than 80 mA (for 24 Vdc)
Weight : 240 g

Options : - 12 Vdc
- Flashing
- Buzzer
- Box colour
- Text colour (amber, red, blue, white or green)
- 2 colours per text
- All texts possible
- Possibility to have 1 or 2 texts or symbols

SESALY - 71, Impasse de la Balme - 69808 SAINT PRIEST Cedex - Tel. 00 33 (0)4 72 917 917 - Fax. 00 33 (0)4 72 917 918 - sesaly@sesaly.com - www.sesaly.com

0603 D

46000

Boîtiers de signalisation et horloges
Sign units and clocks

Boîtier lumineux à encastrer
Fixation par vis

• Le **46000** est un boîtier de signalisation intérieure équipé de LED rouges.
• Durée de vie supérieure à 100 000 heures.

Dimensions : 178 x 86 x 35 mm
Encastrement : 145 x 77 x 30 mm
Entr'axe de fixation : 160 mm
Fixation par 2 vis M4 non fournies - tête plate
Fourni avec caches vis de la couleur du boîtier
Alimentation : 24 Vdc (16-34 Vdc)
Consommation : inférieure à 40 mA sous 24 Vdc
Poids : 220 g

Options : - 12 Vdc
- Clignotant
- Buzzer
- Couleur du boîtier
- Couleur du texte (ambre, rouge, bleu, blanc ou vert)
- 2 couleurs par texte
- Tout texte possible
- 1 ou 2 textes

Light box to be fitted
Attached with screws

• The **46000** is an interior signalling box equipped with red LED.
• Life span longer than 100 000 hours.

Dimensions : 178 x 86 x 35 mm
Fitted area size : 145 x 77 x 30 mm
Centreline distance attachment : 160 mm
Mounting thanks to 2 M4 flat-head screws (not included)
We provide cap screws (same colour as the box)
Power supply : 24 Vdc (16-34 Vdc)
Consumption : lower than 40 mA (for 24 Vdc)
Weight : 220 g

Options : - 12 Vdc
- Flashing
- Buzzer
- Box colour
- Text colour (amber, red, blue, white or green)
- 2 colours per text
- All texts possible
- 1 or 2 texts

SESALY - 71, Impasse de la Balme - 69808 SAINT PRIEST Cedex - Tel. 00 33 (0)4 72 917 917 - Fax. 00 33 (0)4 72 917 918 - sesaly@sesaly.com - www.sesaly.com

0403 D

56000

Boîtiers de signalisation et horloges
Sign units and clocks

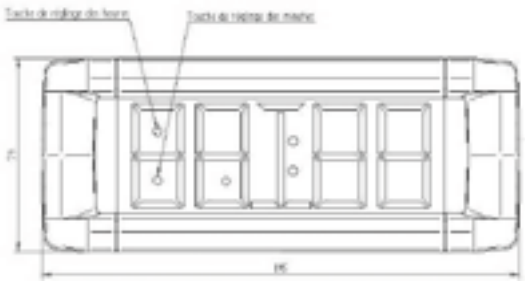

Horloge à encastrer
Fixation par clips

• Le boîtier **56000** est une horloge.
• Alimentation permanente avec mise sous tension au démarrage du véhicule.
• Fonction jour/nuit
• Digits horloge rouge (visibilité > 12 m)

Dimensions : 195 x 79 x 5 mm
Encastrement : 178 x 62 x 28 mm
Fixation par clips
Alimentation : 12/24 Vdc (8-34 Vdc)
Consommation : inférieure à 40 mA sous 24 Vdc
inférieure à 80 mA sous 12 Vdc
Poids : 220 g

Options : - Affichage 12 heures (AM/PM)
- Affichage STOP ou WC
- Affiche 1 ou 2 températures en alternance avec l'heure
- Couleur des LED (vert, ambre, rouge ou bleu)
- Couleur du boîtier
- GPS pour la mise automatique de l'horloge à l'heure

Clock to be fitted
Attached with clips

• The **56000** is a clock.
• Permanent power supply/clock turned on when the driver starts the vehicle.
• Day/night function.
• Red clock digits (visibility > 12 m)

Dimensions : 195 x 79 x 5 mm
Fitted area size : 178 x 62 x 28 mm
Attached with clips
Power supply : 12/24 Vdc (8-34 Vdc)
Consumption : lower than 40 mA (for 24 Vdc)
lower than 80 mA (for 12 Vdc)
Weight : 220 g

Options : - 12 hours display (AM/PM)
- STOP or WC display
- Display of 1 or 2 temperatures alternating with the time
- LED colour (green, amber, red or blue)
- Box colour
- Radiopiloting with automatic time setting on the clock

SESALY - 71, Impasse de la Balme - 69808 SAINT PRIEST Cedex - Tel. 00 33 (0)4 72 917 917 - Fax. 00 33 (0)4 72 917 918 - sesaly@sesaly.com - www.sesaly.com

2205 D

57000

Boîtiers de signalisation et horloges
Sign units and clocks

Horloge + 1 ou 2 textes/pictogrammes à encastrer - Fixation par vis

• Le boîtier **57000** est un combiné horloge et boîtier lumineux.
• Alimentation permanente avec mise sous tension au démarrage du véhicule.
• Fonction jour/nuit
• Digits horloge rouge (visibilité > 12m)

Dimensions : 298 x 86 x 35 mm
Encastrement : 266 x 78 x 30 mm
Entr'axe de fixation : 280 mm
Fixation par 2 vis M4 non fournies - tête plate
Fourni avec caches vis de la couleur du boîtier
Alimentation : 12 ou 24 Vdc
Consommation : inférieure à 120 mA sous 24 Vdc
inférieure à 240 mA sous 12 Vdc
Poids : 320 g

Options :
- Affichage 12 heures (AM/PM)
- Affiche 1 ou 2 températures en alternance avec l'heure
- Affichage STOP ou WC
- Couleur de l'horloge (vert, ambre ou bleu)
- Couleur du boîtier
- 1 ou 2 couleurs par texte et/ou pictogramme
- Tout texte et pictogramme possible
- GPS pour la mise automatique de l'horloge à l'heure

Clock + 1 or 2 texts/pictograms to be fitted - Attached with screws

• The **57000** combines both clock and luminous box.
• Permanent power supply/clock turned on when the driver starts the vehicle.
• Day/night function
• Red clock digits (visibility > 12m)
Dimensions : 298 x 86 x 35 mm
Fitted area size : 266 x 78 x 30 mm
Centreline distance attachment : 280 mm
Mounting thanks to 2 M4 flat-head screws (not included)
We provide cap screws (same colour as the box)
Power supply : 12 or 24 Vdc
Consumption : lower than 120 mA (for 24 Vdc)
lower than 240 mA (for 12 Vdc)
Weight : 320 g
Options :
- 12 hours display (AM/PM)
- Displays 1 or 2 temperatures, alternating with the time
- Stop or WC display
- Clock colour (green, amber or blue)
- Box colour
- 1 or 2 colours per text and/or pictogram
- All texts or pictograms possible
- Radiopiloting with automatic time setting on the clock

SESALY - 71, Impasse de la Balme - 69808 SAINT PRIEST Cedex - Tel. 00 33 (0)4 72 917 917 - Fax. 00 33 (0)4 72 917 918 - sesaly@sesaly.com - www.sesaly.com

2005 C

58000

Boîtiers de signalisation et horloges
Sign units and clocks

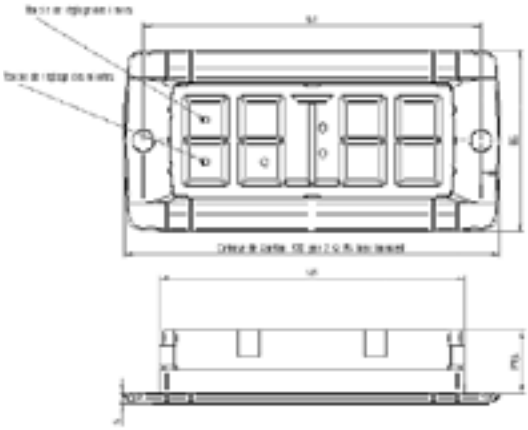

Horloge à encastrer
Fixation par vis

• Le boîtier **58000** est une horloge.
• Alimentation permanente avec mise sous tension au démarrage du véhicule.
• Fonction jour/nuit
• Digits horloge rouge (visibilité > 12m)

Dimensions : 178 x 86 x 35 mm
Encastrement : 146 x 78 x 30 mm
Entr'axe de fixation : 160 mm
Fixation par 2 vis M4 non fournies - tête plate
Fourni avec caches vis de la couleur du boîtier
Alimentation : 12/24 Vdc (8-34 Vdc)
Consommation : Inférieure à 40 mA sous 24 Vdc
Inférieure à 80 mA sous 12 Vdc
Poids : 220 g

Options : - Affichage 12 heures (AM/PM)
- Affichage STOP ou WC
- Affiche 1 ou 2 températures en alternance avec l'heure
- Couleur de texte (vert, ambre ou bleu)
- Couleur du boîtier
- GPS pour la mise automatique de l'horloge à l'heure

Clock to be fitted
Attached with screws

• The **58000** is a clock.
• Permanent power supply/clock turned on when the driver starts the vehicle.
• Day/night function.
• Red clock digits (visibility > 12 m)

Dimensions : 178 x 86 x 35 mm
Fitted area size : 146 x 78 x 30 mm
Centreline distance attachment : 160 mm
Mounting thanks to 2 M4 flat-head screws (not included)
We provide cap screws (same colour as the box)
Power supply : 12/24 Vdc (8-34 Vdc)
Consumption : lower than 40 mA (for 24 Vdc)
lower than 80 mA (for 12 Vdc)
Weight : 220 g
Options : - 12 hours display (AM/PM)
- STOP or WC display
- Displays 1 or 2 temperatures, alternating with the time
- Text colour (green, amber or blue)
- Box colour
- Radiopiloting with automatic time setting on the clock

SESALY - 71, Impasse de la Balme - 69808 SAINT PRIEST Cedex - Tel. 00 33 (0)4 72 917 917 - Fax. 00 33 (0)4 72 917 918 - sesaly@sesaly.com - www.sesaly.com

2505 C

VOY 430

Eclairage
Lighting

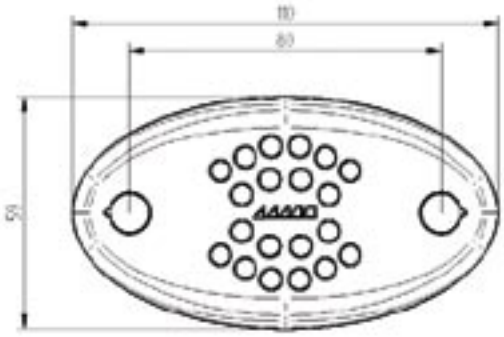

Plafonnier à plaquer

• Le **VOY 430** est un spot équipé de 20 LED «blanc froid» d'angle 20°.
• Corps de couleur sable, gris ou noir.
• Durée de vie supérieure à 25 000 heures.

Dimensions :110 x 59 x 14 mm
Entr'axe de fixation : 80 mm
Fixation par 2 vis Ø 5 tête fraisée fournies
Fourni avec caches vis de la couleur du corps
Alimentation : 28 Vdc (16-34 Vdc)
Consommation : inférieure à 80 mA
Luminosité : 130 lux à 1 m sur un diamètre de 40 cm
Poids : 40 g

Options : - 12 Vdc
- LED blanche d'angle 50° (VOY435)

Interior lamp to be wall-mounted

• The **VOY 430** is an interior lamp equipped with 20 «cold white» LED 20° angle.
• Sand, grey or black body.
• Life span longer than 25 000 hours.

Dimensions :110 x 59 x 14 mm
Centreline distance attachment : 80 mm
Mounting thanks to 2 Ø 5 counter sunk screws (included)
We provide cap screws (same colour as the body)
Power supply : 28 Vdc (16-34 Vdc)
Consumption : lower than 80 mA
Luminosity : 130 lux until 1 m in a diameter of 40 cm
Weight : 40 g

Options : - 12 Vdc
- White LED with 50° angle (VOY435)

SESALY - 71, Impasse de la Balme - 69808 SAINT PRIEST Cedex - Tel. 00 33 (0)4 72 917 917 - Fax. 00 33 (0)4 72 917 918 - sesaly@sesaly.com - www.sesaly.com

0608 B

VOY 425

Eclairage
Lighting

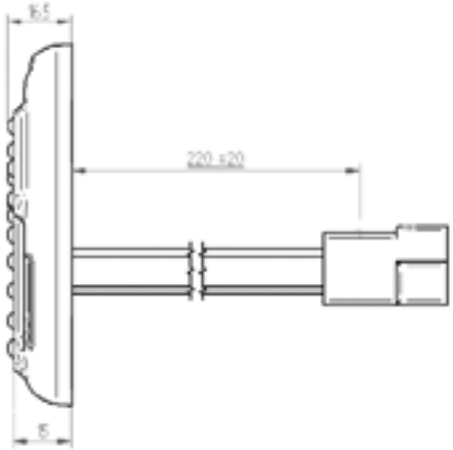

Spot à LED

• Le **VOY 425** est un spot équipé de 24 LED «blanc froid» d'angle 20°.
• Corps de couleur gris foncé.
• Durée de vie supérieure à 25 000 heures.

Diamètre : 93 mm
Epaisseur : 16,5 mm
Fixation par 3 vis Ø 4 tête fraisée non fournies
Alimentation : 28 Vdc (16-34 Vdc)
Consommation : inférieure à 80 mA
Luminosité : 130 lux à 1 m sur un diamètre de 40 cm
Poids : 60 g

Options : - 12 Vdc
- 1 LED bleue au centre du spot (pour balisage de nuit)

Spot light with LED

• The **VOY 425** is a spot light equipped with 24 «cold white» LED 20° angle.
• Dark grey body.
• Life span longer than 25 000 hours.

Diameter : 93 mm
Thickness : 16,5 mm
Mounting thanks to 3 Ø 4 counter sunk screws (not included)
Power supply : 28 Vdc (16-34 Vdc)
Consumption : lower than 80 mA
Luminosity : 130 lux until 1 m in a diameter of 40 cm
Weight : 60 g

Options : - 12 Vdc
- 1 blue LED in the center of the spot (for night marking)

SESALY - 71, Impasse de la Balme - 69808 SAINT PRIEST Cedex - Tel. 00 33 (0)4 72 917 917 - Fax. 00 33 (0)4 72 917 918 - sesaly@sesaly.com - www.sesaly.com

0107 B

SLE

Eclairage
Lighting

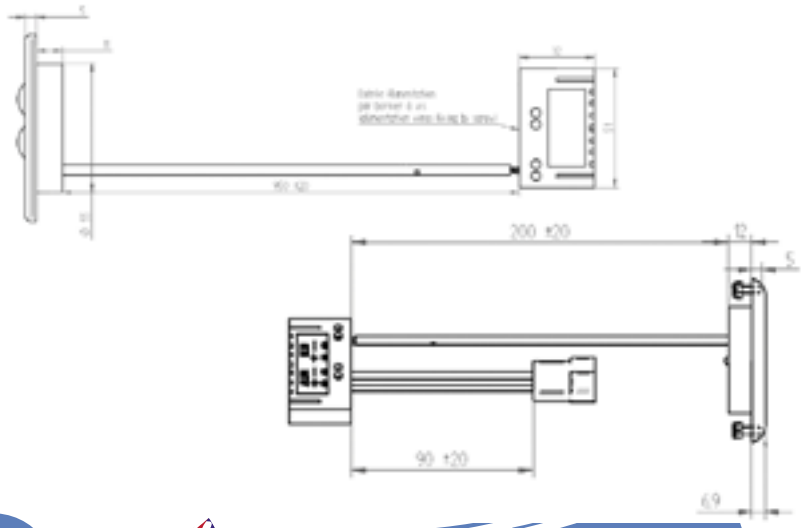

Spot 3 LED à encastrer

• Le **SLE** est un spot équipé de 3 Powerled à encastrer.
• Corps aluminium - peinture gris clair.
• Durée de vie supérieure à 50 000 heures.
• Centrale d'alimentation externe.

Fixation par 3 vis Ø 3 tête fraisée fournies
Alimentation : 12/24 Vdc
Consommation : inférieure à 250 mA
Luminosité : - «Blanc chaud» (SLE 03) :
LED 40° d'angle - environ 160 lux à 1 m sur un diamètre de 70 cm
- «Blanc froid» (SLE04) :
LED 40° d'angle - environ 200 lux à 1 m sur un diamètre de 70 cm
Poids : 140 g

Option : allumage et extinction progressifs

3 LED spot to be fitted

• The **SLE** is a 3 Powerled spot to be fitted.
• Aluminium housing - light grey painting.
• Life span longer than 50 000 hours.
• External power station.

Mounting thanks to 3 Ø 3 counter sunk screws (included)
Power supply : 12/24 Vdc
Consumption : lower than 250 mA
Luminosity : - «Warm white» (SLE 03) :
LED 40° angle - approx. 160 lux until 1 m in a diameter of 70 cm
- «Cold white» (SLE04) :
LED 40° angle - approx. 200 lux until 1 m in a diameter of 70 cm
Weight : 140 g

Option : progressive lighting on and off

SESALY - 71, Impasse de la Balme - 69808 SAINT PRIEST Cedex - Tel. 00 33 (0)4 72 917 917 - Fax. 00 33 (0)4 72 917 918 - sesaly@sesaly.com - www.sesaly.com

0704 E

SLE01.D90

Eclairage
Lighting

Sans collerette
Without flange

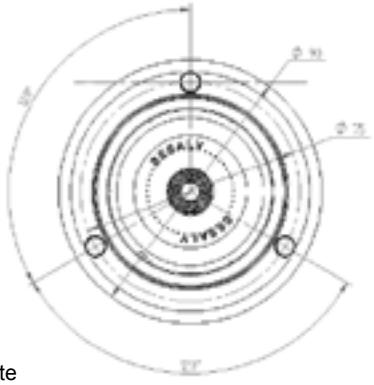

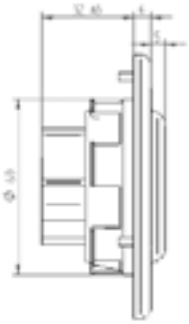

Spot orientable à LED

• Le **SLE01.D90** est un spot orientable équipé d'une Powerled «blanc chaud».
• Durée de vie supérieure à 50 000 heures.
• Corps en ABS.

Diamètre 90 mm montage par l'avant (avec collerette)
Diamètre 75 mm montage par l'arrière avec clips (sans collerette) sur panneau d'une épaisseur de 2mm.
Encastrement : Ø 61 mm x P 37 mm
Fixation par 3 vis M3 tête fraisée fournies
Caches vis fournis
Alimentation : 12-24 Vdc (8 à 33 Vdc)
Consommation : inférieure à 350 mA
Angle d'éclairage de 30° (possibilité 10° et 20°)
Luminosité : 150 lux à 1 m dans l'axe
Utilisation : Liseuse, spot de porte...
Poids : 120 g
D'autres couleurs de corps sont disponibles sur demande.

Option : LED «blanc froid»

Adjustable LED spot

• The **SLE01.D90** is an adjustable LED spot equipped with one «warm white» Powerled.
• Life span longer than 50 000 hours.
• ABS body.

Diameter : 90 mm - front mounting (with a flange)
Diameter : 75 mm - back mounting with clips (no flange) on a 2 mm thick holder.
Fitted area size : Ø 61 mm x P 37 mm
Mounting thanks to 3 M3 counter sunk screws (included)
We deliver cap screws.
Power supply : 12-24 Vdc (8 to 33 Vdc)
Consumption : lower than 350 mA
Light angle : 30° (possibility 10° and 20°)
Luminosity : 150 lux until 1 m in the axis
Uses : reading lamp, door spot...
Weight : 120 g
Other colours available on request.

Option : «cold white» LED

SESALY - 71, Impasse de la Balme - 69808 SAINT PRIEST Cedex - Tel. 00 33 (0)4 72 917 917 - Fax. 00 33 (0)4 72 917 918 - sesaly@sesaly.com - www.sesaly.com

0808 B

SLE01-V5

Eclairage
Lighting

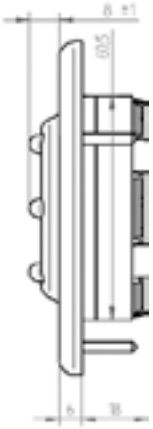

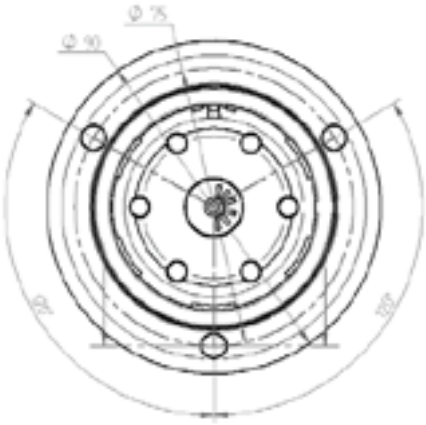

Liseuse orientable tactile

• Le **SLE01-V5** est une liseuse orientable équipée de 6 LED «blanc froid».
• Durée de vie supérieure à 25 000 heures.
• Corps en ABS.
• Allumage et extinction assurés par un interrupeur capacitif (rétro éclairé en bleu) situé au centre de la liseuse.

Diamètre : 90 mm montage par l'avant (avec collerette)
Encastrement : Ø 61 mm x P 18 mm
Fixation par 3 vis M3 tête fraisée fournies
Caches vis fournis
Alimentation : 12 Vdc (8 à 16 Vdc) ou
24 Vdc (16 à 32 Vdc)
Consommation : inférieure à 45 mA
Angle d'éclairage de 30° (possibilité 10° et 20°)
Luminosité : 100 lux à 1 m dans l'axe
Utilisation : Liseuse individuelle
Poids : 63 g
D'autres couleurs de corps sont disponibles sur demande.

Adjustable touch reading lamp

• The **SLE01-V5** is an adjustable reading lamp equipped with six «cold white» LED.
• Life span longer than 25 000 hours.
• ABS body.
• Switch on and switch off thanks to a capacitive switch (blue back lighting) located in the middle of the reading lamp.

Diameter : 90 mm - front mounting (with a flange)
Fitted area size : Ø 61 mm x P 18 mm
Mounting thanks to 3 M3 counter sunk screws (included)
We deliver cap screws.
Power supply : 12 Vdc (8 to 16 Vdc) or
24 Vdc (16 to 32 Vdc)
Consumption : lower than 45 mA
Light angle : 30° (possibility 10° and 20°)
Luminosity : 100 lux until 1 m in the axis
Uses : One reading lamp per seat
Weight : 63 g
Other colours available on request.

SESALY - 71, Impasse de la Balme - 69808 SAINT PRIEST Cedex - Tel. 00 33 (0)4 72 917 917 - Fax. 00 33 (0)4 72 917 918 - sesaly@sesaly.com - www.sesaly.com

Led's do it

4808 A

VOY 421

Eclairage
Lighting

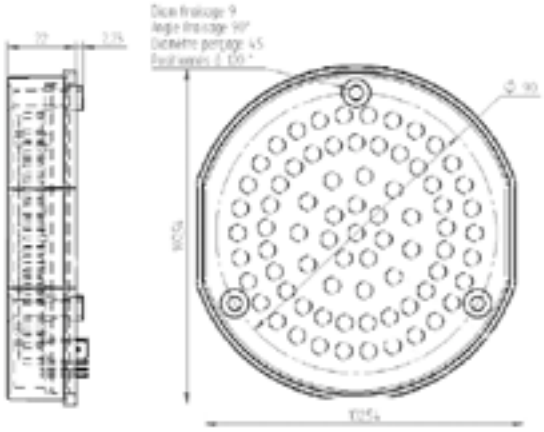

Plafonnier à plaquer

• Le **VOY 421** est un plafonnier équipé de 74 LED forte puissance «blanc froid» d'angle 50°.
• Durée de vie supérieure à 25 000 heures.

Diamètre : 108 mm
Epaisseur : 25 mm
Fixation par 3 vis Ø 4 tête fraisée non fournies
Alimentation : 28 Vdc (16-34 Vdc) polarisé, protégé contre les inversions de polarité
Consommation : inférieure à 220 mA
Luminosité : 160 lux à 1 m sur un diamètre de 1 m
Poids : 220 g

Option : 12 Vdc

Interior lamp to be wall-mounted

• The **VOY 421** is an interior lamp equipped with 74 «cold white» high power LED 50° angle to be wall-mounted.
• Life span longer than 25 000 hours.

Diameter : 108 mm
Thickness : 25 mm
Mounting thanks to 3 Ø 4 counter sunk screws (not included)
Power supply : 28 Vdc (16-34 Vdc) polarised, secured against the reversal polarity
Consumption : lower than 220 mA
Luminosity : 160 lux until 1 m in a diameter of 1 m
Weight : 220 g

Option : 12 Vdc

SESALY - 71, Impasse de la Balme - 69808 SAINT PRIEST Cedex - Tel. 00 33 (0)4 72 917 917 - Fax. 00 33 (0)4 72 917 918 - sesaly@sesaly.com - www.sesaly.com

0606 C

MCVH

Eclairage
Lighting

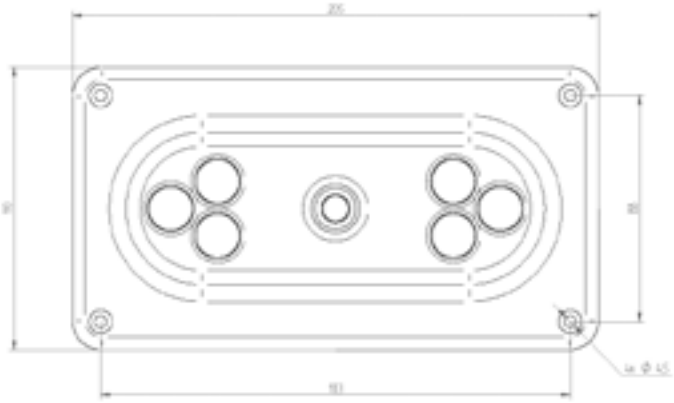

Plafonnier à encastrer

• Le **MCVH** est un plafonnier à encastrer équipé de 6 Powerled «blanc froid» d'angle 40° avec un interrupteur intégré.
• Durée de vie supérieure à 50 000 heures.

Dimensions : 205 x 110 x 47 mm
Encastrement : 35 mm
Entr'axe de fixation : 88 x 183 mm
Fixation par 4 vis Ø 4,5 tête fraisée non fournies
Alimentation : 12-24 Vdc (8-34 Vdc) polarisé, protégé contre les inversions de polarité.
Consommation : inférieure à 350 mA
Luminosité : 160 lux à 1 m sur un diamètre de 1 m
Poids : 260 g

Interior lamp to be fitted

• The **MCVH** is an interior lamp equipped with 6 «cold white» Powerled 40° angle to be fitted with an integrated switch.
• Life span longer than 50 000 hours.

Dimensions : 205 x 110 x 47 mm
Fitted area size : 35 mm
Centreline distance attachment : 88 x 183 mm
Mounting thanks to 4 Ø 4,5 counter sunk screws (not included)
Power supply : 12-24 Vdc (8-34 Vdc) polarised, secured against the reversal polarity.
Consumption : lower than 350 mA
Luminosity : 160 lux until 1 m in a diameter of 1 m
Weight : 260 g

SESALY - 71, Impasse de la Balme - 69808 SAINT PRIEST Cedex - Tel. 00 33 (0)4 72 917 917 - Fax. 00 33 (0)4 72 917 918 - sesaly@sesaly.com - www.sesaly.com

0706 C

EL.2PL

Eclairage
Lighting

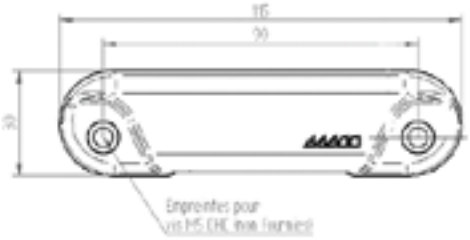

Eclaireur latéral extérieur à plaquer

• Le **EL.2PL** est un éclaireur extérieur à plaquer équipé de 2 Powerled «blanc froid».
• Durée de vie supérieure à 50 000 heures.
• Etanchéité IP68.
• Corps noir.
• Mousse sur face arrière.
(épaisseur de la mousse : 1,5 mm)
• Equipé d'un câble 2 voies de longueur 1000 mm.

Dimensions : 115 x 30 x 31,5 mm
Entr'axe de fixation : 90 mm
Fixation par 2 vis M5 CHC non fournies
Alimentation : 12-24 Vdc
Consommation : inférieure à 350 mA
Luminosité : 65 lux à 3 m sur un diamètre de 3,6 m
Poids : 180 g
Utilisation : éclairage extérieur de soute, assistance marche arrière...

Outdoor light to be mounted

• The **EL.2PL** is an outdoor light to be wall-mounted, equipped with 2 «cold white» Powerled.
• Life span longer than 50 000 hours.
• Protection Index IP68.
• Black housing.
• Seal on the back part.
(seal thickness : 1,5 mm)
• Equipped with a two-way wire, 1000 mm long.

Dimensions : 115 x 30 x 31,5 mm
Centreline distance attachment : 90 mm
Mounting thanks to 2 M5 CHC screws (not included)
Power supply : 12-24 Vdc
Consumption : lower than 350 mA
Luminosity : 65 lux until 3 m in a diameter of 3,6 m
Weight : 180 g
Multiple uses : lighting for luggage compartment, help for reverse speed...

SESALY - 71, Impasse de la Balme - 69808 SAINT PRIEST Cedex - Tel. 00 33 (0)4 72 917 917 - Fax. 00 33 (0)4 72 917 918 - sesaly@sesaly.com - www.sesaly.com

0708 B

SNAKE LAMP

Eclairage
Lighting

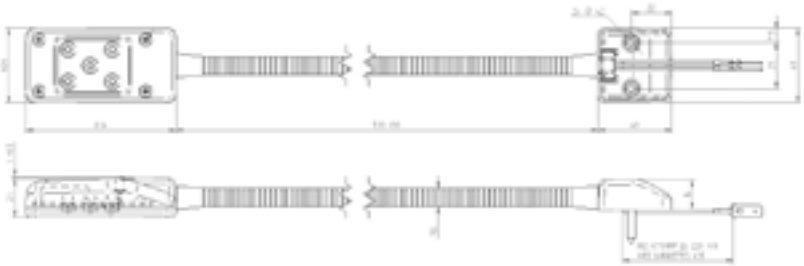

Lampe pour lecture de carte chauffeur/hôtesse

• La **SNAKE LAMP** est une lampe pour lecture de carte chauffeur/hôtesse montée sur un flexible de 500 mm.
• Allumage/extinction par LED bleue tactile.
• Durée de vie supérieure à 20 000 heures.

Fixation par 2 vis Ø 5 tête fraisée fournies
Alimentation : 12 Vdc ou 24 Vdc
Consommation : inférieure à 50 mA sous 24 Vdc
inférieure à 100 mA sous 12Vdc
Luminosité : 62 lux à 0,5 m
25 lux à 1 m
Poids : 240 g

Lamp for driver or hostess (to read maps)

• The **SNAKE LAMP** is a lamp for driver or hostess to read maps.
• It is mounted on 500 mm long flexible part.
• Switch on/off thanks to a blue LED.
• Life span longer than 20 000 hours.

Mounting thanks to 2 Ø 5 counter sunk screws (included)
Power supply : 12 Vdc or 24 Vdc
Consumption : lower than 50 mA (for 24 Vdc)
lower than 100 mA (for 12Vdc)
Luminosity : 62 lux until 0,5 m
25 lux until 1 m
Weight : 240 g

SESALY - 71, Impasse de la Balme - 69808 SAINT PRIEST Cedex - Tel. 00 33 (0)4 72 917 917 - Fax. 00 33 (0)4 72 917 918 - sesaly@sesaly.com - www.sesaly.com

0908 B

FL700

Balisage
Marking

Feu de balisage ou d'éclairage

• Le **FL700** est un feu de balisage ou d'éclairage extra plat à plaquer.
• Il est équipé de 3 LED vertes.
• Autres couleurs de LED (bleu, blanc, rouge et orange)
• Durée de vie supérieure à 100 000 heures.
• Corps en polycarbonate fourni avec un joint en mousse.
• Couleur du boîtier : opale ou blanc (balisage)
cristal (éclairage)

Dimensions : 83 x 30 x 9,1 mm
Entr'axe de fixation : 64,8 mm
Fixation par 2 vis Ø 3 tête fraisée fournies
Alimentation : 24 Vdc
Poids : 12 g

Option : 12 Vdc

Signalling or lighting light

• The **FL700** is an extra flat signalling or lighting light to be wall-mounted.
• It is equipped with 3 green LED.
• Other LED colours avilable (blue, white, red and amber)
• Life span longer than 100 000 hours.
• Polycarbonate body supplied with gasket.
• Box colour : opal or white (signalling)
crystal (lighting)

Dimensions : 83 x 30 x 9,1 mm
Centreline distance attachment : 64,8 mm
Mounting thanks to 2 Ø 3 counter sunk screws. (included)
Power supply : 24 Vdc
Weight : 12 g

Option : 12 Vdc

SESALY - 71, Impasse de la Balme - 69808 SAINT PRIEST Cedex - Tel. 00 33 (0)4 72 917 917 - Fax. 00 33 (0)4 72 917 918 - sesaly@sesaly.com - www.sesaly.com

2305 C

RAD.P

Balisage
Marking

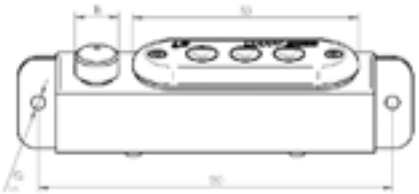

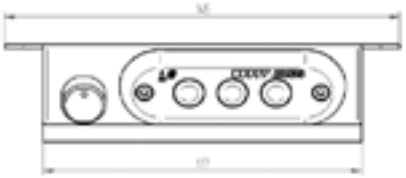

Rappel Arrêt Demandé

• Le **RAD.P** est un boitier de rappel arrêt demandé, équipé de 3 LED oranges, pour les chauffeurs.
• Il est positionné dans l'environnement du tableau de bord.
• Le **RAD.P** est équipé d'un potentiomètre qui permet de faire varier la luminosité des LED.
• Durée de vie supérieure à 100 000 heures.
• Boîtier métallique noir.
• Autres couleurs d'éclairage possibles : bleu, blanc ou vert.

Dimensions : 145 x 43 x 35,5 mm
Entr'axe de fixation : 130 mm
Consommation : inférieure à 20 mA
Alimentation : 24 Vdc

Option : 12 Vdc

«Stop request» luminous repetition

• The **RAD.P** is a box repeating stop request, with 3 amber LED (meant for drivers).
• It is placed next to the dash board.
• The **RAD.P** is equipped with a potentiometer which enables to change the LED luminosity.
• Life span longer than 100 000 hours.
• Black metallic box.
• Other possible light colours : blue, white or green.

Dimensions : 145 x 43 x 35,5 mm
Centreline distance attachment : 130 mm
Consumption : lower than 20 mA
Power supply : 24 Vdc

Option : 12 Vdc

1108 B

Led's do it
SESALY - 71, Impasse de la Balme - 69808 SAINT PRIEST Cedex - Tel. 00 33 (0)4 72 917 917 - Fax. 00 33 (0)4 72 917 918 - sesaly@sesaly.com - www.sesaly.com

FL4103/06

Balisage
Marking

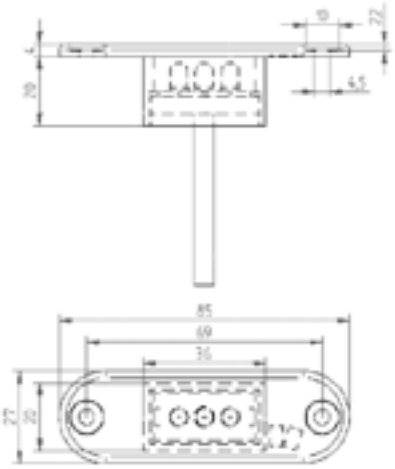

Mini plafonnier à LED

• Le **FL4103/06** est un mini plafonnier à LED à encastrer.
• Plusieurs utilisations possibles : éclairage de caisse à monnaie, coffre à bagages, boîte à gant.
• Il est équipé de 3 ou 6 LED blanches 50° :
- Version 3 LED : **FL4103W**
- Version 6 LED : **FL4106W**
• Durée de vie supérieure à 25 000 heures.
• Corps transparent en polycarbonate.
• Sortie filaire

Dimensions : 85 x 27 x 20 mm
Encastrement : 36 x 20 mm
Entr'axe de fixation : 69 mm
Alimentation : 24 Vdc (16-34 Vdc) - polarisé, protégé contre les inversions de polarité.
Poids : 30 g

Mini tube interior lamp with LED

• The **FL4103/06** is a mini tube interior lamp with LED to be fitted.
• Several uses are possible : lighting of cash box, luggage compartment, glove compartment.
• It is equipped with 3 or 6 white LED 50° :
- 3 LED version : **FL4103W**
- 6 LED version : **FL4106W**
• Life span longer than 25 000 hours.
• Clear polycarbonate body.
• With wires

Dimensions : 85 x 27 x 20 mm
Fitted area size : 36 x 20 mm
Centreline distance attachment : 69 mm
Power supply : 24 Vdc (16-34 Vdc) - polarised, secured against the reversal polarity.
Weight : 30 g

Led's do it
SESALY - 71, Impasse de la Balme - 69808 SAINT PRIEST Cedex - Tel. 00 33 (0)4 72 917 917 - Fax. 00 33 (0)4 72 917 918 - sesaly@sesaly.com - www.sesaly.com

2405 D

VOY3

Balisage
Marking

Voyant à LED

• Le **VOY3** est un voyant étanche équipé de 3 LED.
• Durée de vie supérieure à 100 000 heures.
• Sortie arrière : cosses 6.35
• Cabochons striés.
• Couleurs disponibles : orange, rouge et vert.

Diamètre du corps : 22 mm
Alimentation : 24 Vdc (16-34 Vdc)
Poids : 20g

Options : - 12V
- Sortie câblée

Indicator with LED

• The **VOY3** is a waterproof indicator equipped with 3 LED.
• Life span longer than 100 000 hours.
• Connection in the back : flat connection 6.35
• Striated lens
• Colour : amber, red and green.

Housing : 22 mm
Power supply : 24 Vdc (16-34 Vdc)
Weight : 20g

Options : - 12V
- Cable connection

Led's do it
SESALY - 71, Impasse de la Balme - 69808 SAINT PRIEST Cedex - Tel. 00 33 (0)4 72 917 917 - Fax. 00 33 (0)4 72 917 918 - sesaly@sesaly.com - www.sesaly.com

1708 A

NDF

Balisage
Marking

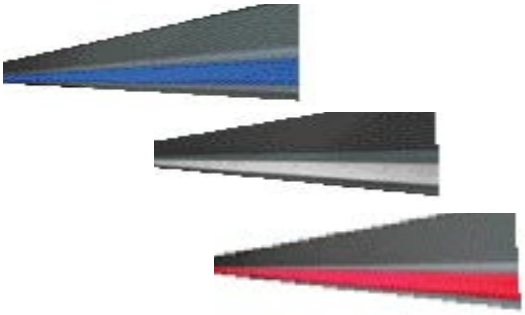

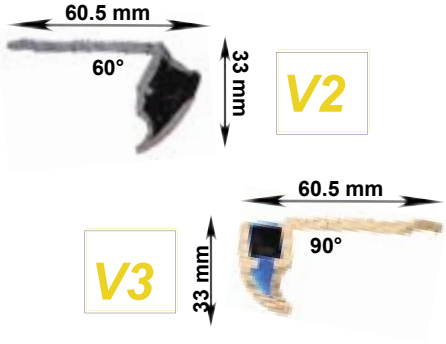

Nez de marche fibre optique

• Le **NDF** est un balisage équipé de fibre optique Ø 65 mm et d'une LED verte.
• Eclairage uniforme sur toute la longueur.
• Nez de marche en aluminium anodisé.
• LED et fibre optique positionnées dans un tube carré creux transparent en polycarbonate de 10 x 10 mm traité anti-UV.
• 2 positionnements possibles : 60° et 90°
• Longueur modulable de 0,2 m à 3 m :
- 1 LED pour une longueur de 0,2 m à 1,5 m
- 2 LED pour une longueur de 1,5 m à 3 m
• Livraison en kit sur demande : profilé standard 3 m, tube carré creux standard 3 m, fibre optique standard 3 m, LED, bouchons.

Alimentation : 24 Vdc (16-34 Vdc)
Consommation : 20 mA / LED

Options : - 12 Vdc
- Couleurs de LED (rouge, bleu, orange ou blanc)

Fiber optic step nose

• The **NDF** is a marking equipped with fiber optic (Ø 65mm) and one green LED.
• Uniform lighting on the entire length.
• Step section from anodised aluminium.
• LED and fiber optic protected in a 10 x 10 mm transparent square pipe from polycarbonate, treated anti-UV.
• 2 mountings are possible : 60° et 90°
• Variable length from 0,2 m to 3 m :
- 1 LED for one length from 0,2 m to 1,5 m
- 2 LED for one length from 1,5 m to 3 m
• Kits delivery on request : Standard section 3 meters long, square pipe standard 3 meters long, fiber optic standard 3 meters long, LED, plug.

Power supply : 24 Vdc (16-34 Vdc)
Consumption : 20 mA / LED

Options : - 12 Vdc
- LED colours (red, blue, amber or white)

SESALY - 71, Impasse de la Balme - 69808 SAINT PRIEST Cedex - Tel. 00 33 (0)4 72 917 917 - Fax. 00 33 (0)4 72 917 918 - sesaly@sesaly.com - www.sesaly.com

0404 C

NDM

Balisage
Marking

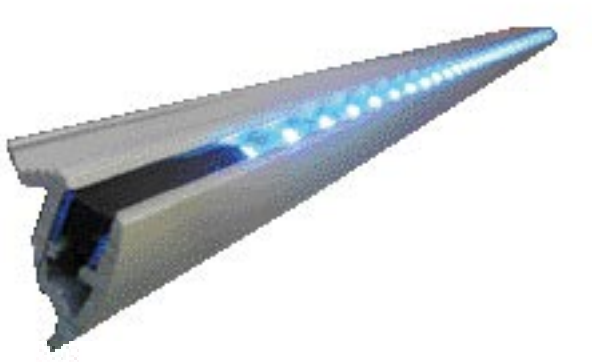

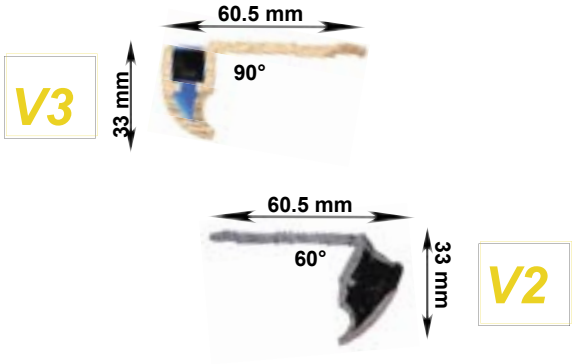

Nez de marche pour balisage

• Le **NDM** est un balisage équipé de LED vertes.
• Durée de vie supérieure à 100 000 heures.
• Nez de marche en aluminium anodisé.
• Platine positionnée dans un tube carré creux transparent en polycarbonate de 10 x 10 mm traité anti-UV.
• 2 positionnement possibles : 60° et 90°
• Longueur modulable de 0,2 m à 2 m
• Espacement des LED : 5 cm

Alimentation : 24 Vdc (16-34 Vdc)
Consommation : 200 mA / m
Profondeur : 60,5 mm
Hauteur : 33 mm

Options : - 12 Vdc
- Couleurs de LED (rouge, bleu, orange ou blanc)
- Espacement des LED : 2,5 cm à 10 cm

Marking step nose

• The **NDM** is a marking equipped with green LED.
• Life span longer than 100 000 hours.
• Step section from anodised aluminium.
• Printed circuit protected in a 10 x 10 mm transparent square pipe from polycarbonate, treated anti-UV.
• 2 mountings are possible : 60° et 90°
• Variable length from 0,2 m to 2 m
• LED distance : 5 cm

Power supply : 24 Vdc (16-34 Vdc)
Consumption : 200 mA / LED
Depth : 60,5 mm
Height : 33 mm

Options : - 12 Vdc
- LED colours (red, blue, amber or white)
- LED distance : 2,5 cm to 10 cm

SESALY - 71, Impasse de la Balme - 69808 SAINT PRIEST Cedex - Tel. 00 33 (0)4 72 917 917 - Fax. 00 33 (0)4 72 917 918 - sesaly@sesaly.com - www.sesaly.com

1203 D

BSFO

Balisage
Marking

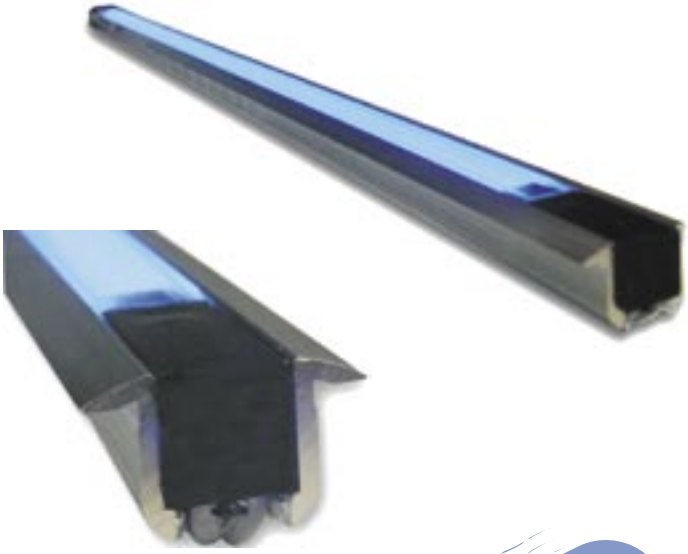

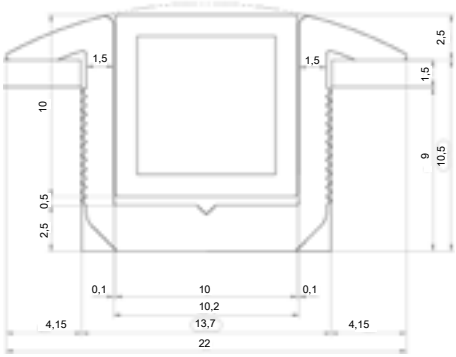

Balisage à fibre optique

• Le **BSFO** est du Balisage au Sol par Fibre Optique.
• Plusieurs couleurs d'éclairage sont possibles : bleu, orange, rouge, vert et blanc.
• Longueur du profilé aluminium : jusqu'à 4 m.

Consommation : inférieure à 20 mA par LED.
La consommation est variable suivant la longueur du profilé aluminium :
- Jusqu'à 1,50 m : 20 mA (1 LED)
- De 1,50 m à 4 m : 40 mA (2 LED)

Alimentation : 24 Vdc
Encastrement : 13,2 mm x 10,5 mm
Fibre optique : Ø 6,2 mm

La luminosité dépend de la longueur du profilé aluminium et du type de fibre optique choisie.

Optic fiber marking

• The **BSFO** is a floor optic fiber marking.
• Several available light colours : blue, amber, red, green and white.
• Aluminium profile length : until 4 meters.

Consumption : lower than 20 mA per LED.
The alu profile length changes consumption :
- Until 1,50 m : 20 mA (1 LED)
- From 1,50 m to 4 m : 40 mA (2 LED)

Power supply : 24 Vdc
Fitted area size : 13,2 mm x 10,5 mm
Optic fiber : Ø 6,2 mm

The luminosity depends on the aluminium profile length and on the optic fiber you have chosen.

SESALY - 71, Impasse de la Balme - 69808 SAINT PRIEST Cedex - Tel. 00 33 (0)4 72 917 917 - Fax. 00 33 (0)4 72 917 918 - sesaly@sesaly.com - www.sesaly.com

1208 B

3911

Balisage
Marking

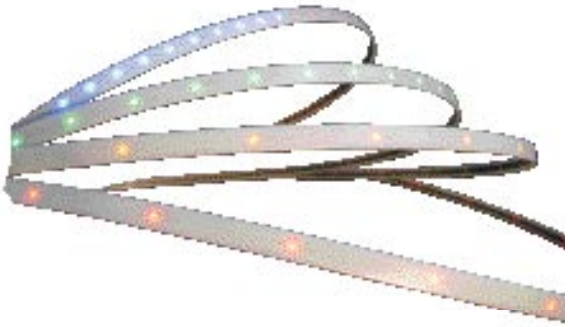

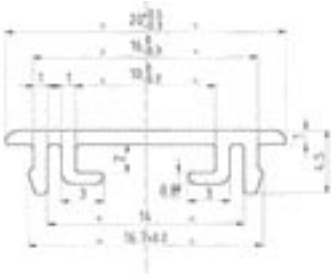

Balisage à LED de couloir

• Le **3911** est un balisage de couloir équipé de LED vertes.
• Autres couleur de LED (rouge, bleu, orange ou blanc)
• Durée de vie supérieure à 100 000 heures.
• Gaine en polycarbonate opalin encastrable : 4,5 x 20 mm
• Circuit électronique souple.
• Longueur : 0,2 m à 13 m (livré en rouleau)
• Espacement des LED : 9,2 cm

Alimentation : 24 Vdc (16-34 Vdc)
Consommation : 100 mA / m

Options : - 12 Vdc / 72 Vdc
- Espacement des LED : 2,3 cm, 4,6 cm
- Profilé en aluminium anodisé (0,2 m à 3 m)

Corridor marking with LED

• The **3911** is a marking equipped with green LED.
• LED colours (red, blue, amber or white)
• Life span longer than 100 000 hours.
• Recessed tube in opaline polycarbonate : 4,5 x 20 mm
• Flexible electronic circuit.
• Length : 0,2 m to 13 m (delivered in roll)
• LED distance : 9,2 cm

Power supply : 24 Vdc (16-34 Vdc)
Consumption : 100 mA / m

Options : - 12 Vdc / 72 Vdc
- LED distance : 2,3 cm, 4,6 cm
- New profile in anodised aluminium (0,2 m to 3 m)

Led's do it
SESALY - 71, Impasse de la Balme - 69808 SAINT PRIEST Cedex - Tel. 00 33 (0)4 72 917 917 - Fax. 00 33 (0)4 72 917 918 - sesaly@sesaly.com - www.sesaly.com

1303 D

ASS

Signalisation sonore
Audible signalling

Version tramway
Tramway version

Version bus
Bus version

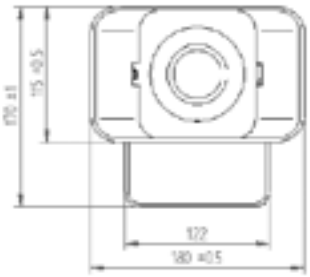

Sons sur demande
Sounds on request

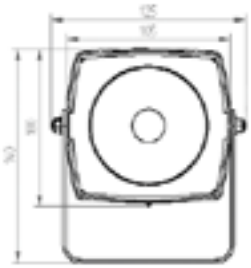

Avertisseurs urbains

• L'**ASS**, Avertisseur Sonore Simplifié, est un avertisseur urbain.
• Une carte électronique résinée est logée dans la partie arrière du haut-parleur.
• La connection est faite directement dans la partie arrière avec un bornier à vis.
• 2 sons standards disponibles : gong ou cloche
• Autres sons disponibles sur demande.
• Fonction jour/nuit intégrée
2 versions : tramway et bus - fixation par équerre
Modèle tramway : haut-parleur étanche (IP56) en ABS noir
Dimensions : 230 x 180 x 115 mm
Alimentation : 24 Vdc (16-34 Vdc)
Puissance maxi : 40 W - Impédance 16 ohms 110 db
Poids : 1557 g
Modèle bus : haut-parleur étanche (IP66) en ABS noir.
Dimensions : 120 x 105 x 100 mm
Alimentation : 24Vdc (16-34 Vdc)
Puissance maxi : 40 W - Impédance 16 ohms 100 db +/-2 db
Poids : 1247 g
Options : 12 Vdc (pour les 2 modèles)

Urban warning sounds

• The **ASS** is an urban warning signal.
• Electronic card with resin coating in the rear part of the loudspeaker.
• Direct connection in the back (with screw connection).
• 2 standard sound available : gong or bell
• Many other sounds available. (on request)
• Integrated function day/night
2 versions : tramway and bus - fixed with bracket
Model for tramway : waterproof loudspeaker (IP 56) in black ABS.
Dimensions : 230 x 180 x 115 mm
Power supply : 24 Vdc (16-34 Vdc)
Max. power : 40 W - Impédance 16 ohms 110 db
Weight : 1557 g
Model for bus : waterproof loudspeaker (IP66) in black ABS.
Dimensions : 120 x 105 x 100 mm
Power supply : 24Vdc (16-34 Vdc)
Max. power : 40 W - Impédance 16 ohms -100 db +/-2 db
Weight : 1247 g
Options : 12 Vdc (for both models)

SESALY - 71, Impasse de la Balme - 69808 SAINT PRIEST Cedex - Tel. 00 33 (0)4 72 917 917 - Fax. 00 33 (0)4 72 917 918 - sesaly@sesaly.com - www.sesaly.com

1703 C

BMT

Signalisation sonore
Audible signalling

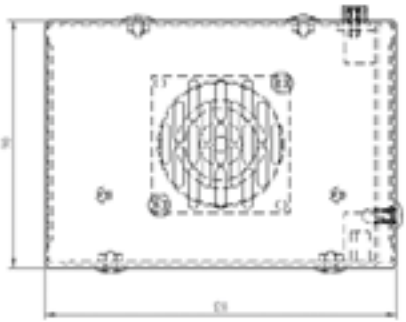

Buzzer Multi Ton

• Le **BMT**, Buzzer Multi Ton, est un avertisseur sonore intérieur permettant le remplacement de vos buzzers et alarmes.
• Programmation des sons en usine : 6 sons.
• Sons disponibles sur demande.
• Conforme à la norme NF EN 50 155

Dimensions : 128 x 90 x 67 mm
Consommation : Inférieure à 500 mA
Alimentation : 24 Vdc
Puissance sonore à 1 mètre : 75 db +/-2 db
Poids : 602 g

Multi sound buzzer

• The multi sound buzzer, **BMT**, is an indoor warning sound that enables you to replace buzzers and alarms.
• Sound programming in our factory : 6 sounds.
• Sounds available on request.
• In compliance with the NF EN 50 155

Dimensions : 128 x 90 x 67 mm
Consumption : lower than 500 mA
Power supply : 24 Vdc
Sound level : 75 db +/-2 db (until 1 meter)
Weight : 602 g

SESALY - 71, Impasse de la Balme - 69808 SAINT PRIEST Cedex - Tel. 00 33 (0)4 72 917 917 - Fax. 00 33 (0)4 72 917 918 - sesaly@sesaly.com - www.sesaly.com

1508 A

BMNT

Signalisation sonore
Audible signalling

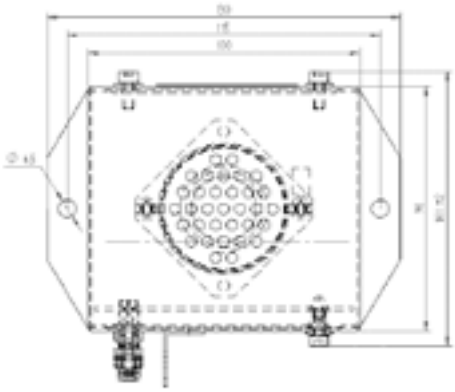

Buzzer Mono Ton

• Le **BMNT** est un vibreur annonce départ.
• Qualifié SNCF, le **BMNT** signale l'ouverture et la fermeture des portes.
• Corps métallique en acier inoxydable.

Dimensions : 130 x 101 x 50 mm
Entr'axe de fixation : 115 mm
Connexion par vis M4 - Ecrou frein
Consommation : inférieure à 600 mA
Alimentation : 18 à 150 Vdc
Plages de tension prévues dans les spécifications BLS 251, BLS 1270 :
- 24 Vdc (limites 18 à 33 Vdc)
- 72 Vdc (limites 50 à 90 Vdc)
- 110 Vdc (limites 77 à 138 Vdc)
Puissance sonore à 1 mètre : 82 db +/-2 db
Poids : 440 g

Normes : - Electronique : NF.F-50155
STM-E 001
- CEM : 50121-3-2
- Vibration : NF.F.61373
- Climatique : NF.F.60068

Single sound buzzer

• Approved by the SNCF, the **BMNT** is a warning sound for door opening and closing.
• Metallic body (stainless steel)

Dimensions : 130 x 101 x 50 mm
Centreline distance attachment : 115 mm
Connection thanks to M4 screws - locknut
Consumption : lower than 600 mA
Power supply : 18 to 150 Vdc
Voltage ranges that are forecasted in the requirements BLS 251, BLS 1270 :
- 24 Vdc (limits 18 to 33 Vdc)
- 72 Vdc (limits 50 to 90 Vdc)
- 110 Vdc (limits 77 to 138 Vdc)
Sound level : 82 db +/-2 db (until 1 meter)
Weight : 440 g

Norms : - Electronics : NF.F-50155
STM-E 001
- EMC : 50121-3-2
- Vibration : NF.F.61373
- Climatic : NF.F.60068

SESALY - 71, Impasse de la Balme - 69808 SAINT PRIEST Cedex - Tel. 00 33 (0)4 72 917 917 - Fax. 00 33 (0)4 72 917 918 - sesaly@sesaly.com - www.sesaly.com

1107 C

BHDP

Signalisation sonore
Audible signalling

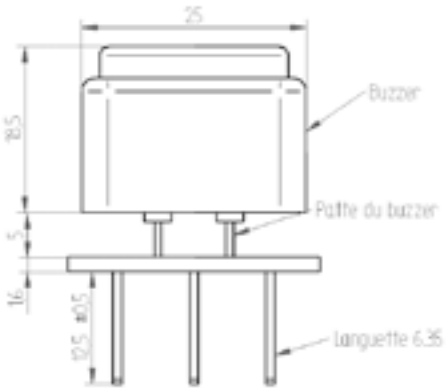

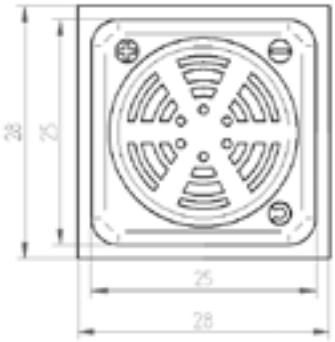

Buzzer Haut De Porte

• Le **BHDP** est un Buzzer Haut De Porte aux applications diverses :
- Signalisation ouverture et fermeture des portes.
- Répétition sonore de l'arrêt demandé.
• Le **BHDP** se connecte avec 3 languettes 6.35 :
- 2 pour l'alimentation
- 1 pour le détrompeur
• Montage sur une embase relais standard.
• Une fois connecté, le **BHDP** émet un bip en continu.

Dimensions : 28 x 28 x 40 mm
Consommation : inférieure à 25 mA
Alimentation : 24 Vdc
Puissance sonore à 1 mètre : 88 db +/-2 db
Poids : 20 g

Buzzer for door opening

• The **BHDP** is a buzzer for multiple uses :
- It is a warning sound system for door opening and closing.
- Sound signal that repeats "stop request".
• You connect the **BHDP** thanks to 3 6.35 tongues:
- 2 for power supply
- 1 for polarizing slot
• Mounted on a standard sub plate.
• When it is connected, the **BHDP** is biping non stop.

Dimensions : 28 x 28 x 40 mm
Consumption : lower than 25 mA
Power supply : 24 Vdc
Sound level : 88 db +/-2 db (until 1 meter)
Weight : 20 g

SESALY - 71, Impasse de la Balme - 69808 SAINT PRIEST Cedex - Tel. 00 33 (0)4 72 917 917 - Fax. 00 33 (0)4 72 917 918 - sesaly@sesaly.com - www.sesaly.com

0508 B

BSR · BSD

Signalisation sonore
Audible signalling

BSR

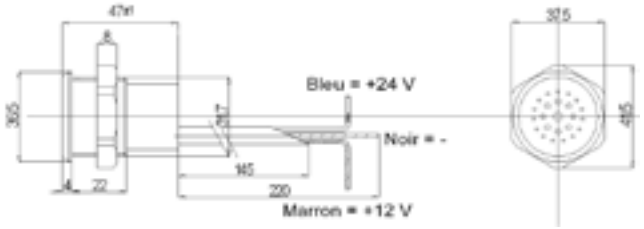

BSD

BSR678D

Alarmes de recul

• Le **BSR** et le **BSD** sont des micro-alarmes intermittentes pour usage extérieur, antichocs, compactes et étanches.
• Plusieurs utilisations possibles : alarme sonore de recul, de tableau électrique, signal de benne levée, de porte ou hayon ouvert...
BSR :
Alimentation : 12/24 Vdc ou 24 Vdc en courant alternatif et continu - **Câble** : 22 cm
Puissance sonore : 100 db et/ou 87 db
Le montage se fait directement sur carrosserie (découpe Ø 32) ou avec une ferrure noire (Ep 10/10) - fixation 2 trous Ø 6 - entr'axe 84 mm ou 19 mm
Poids : 57 g
BSD :
Alimentation : 12 Vdc ou 24 Vdc - **Câble** : 20 cm
Puissance sonore : 92 db
Poids : 25 g
• Le **BSR678D** est une alarme de recul auto-ajustable.
Entr'axe de fixation : 84 mm
Alimentation : 12 à 48 Vdc
Puissance sonore : 77 db à 97 db
Poids : 300 g

Reverse warning sounds

• **BSR** and **BSD** are anti-shock alarms, compact, waterproof for outdoor use.
• Multiple uses : back up alarm, electrical switchboard alarm, signal for lifted trailer, open back door or hatch.
BSR :
Power supply : 12/24 Vdc or 24 Vdc in AC and DC - **Wire** : 22 cm
Sound power : 100 db and/or 87 db
Directly mounted on the vehicle bodywork (cutting Ø 32) or with a black fitting.
(thickness 10/10) - housing 2 holes Ø 6 - centreline distance attachment 84 mm or 19 mm.
Weight : 57 g
BSD :
Power supply : 12 Vdc or 24 Vdc - **Wire** : 20 cm
Sound power : 92 db
Weight : 25 g
• The **BSR678D** is a self-adjustable back up alarm
Centreline distance attachment : 84 mm
Power supply : 12 to 48 Vdc
Sound power : 77 db to 97 db
Weight : 300 g

SESALY - 71, Impasse de la Balme - 69808 SAINT PRIEST Cedex - Tel. 00 33 (0)4 72 917 917 - Fax. 00 33 (0)4 72 917 918 - sesaly@sesaly.com - www.sesaly.com

1608 A

CMS

Signalisation sonore
Audible signalling

Coffret Multi Sons

• Le **CMS** est un diffuseur sonore programmable multi sons.
• Diffusion possible : 12 sons différents maximum.
• Nombre de haut-parleur maximum possible en sortie : 5
• Durée maximum par piste : 20 secondes / son.
• Possibilité de commander en parallèle ou simultanément de 2 à 5 HP.
• Commande jour/nuit (Réduction de 50% de la puissance soit env. 3 dB en moins).
• Fonction autoradio : Coupure de la radio si diffusion d'un message.
• Fonction public adress : Coupure du micro si diffusion d'un message.
• Branchement du micro en direct sur le boîtier.
• Format des sons : Wav (Utilisation d'un logiciel pour passer de MP3 à Wav).

Dimensions : 245 x 100 x 50 mm
Alimentation : 28 Vdc
Puissance sonore à 1 mètre : 75 db +/-2 db

Multisound Box

• The "CMS" is a sound transmitter that you can program with several sounds.
• Sound transmission : With 12 different sounds.
• Maximum 5 loudspeaker outputs.
• Maximum time for a sound track : 20 seconds.
• Possibility to control in parallel or simultaneously from 2 to 5 loudspeakers.
• Day/night function (sound power will decrease by 50%, that is to say 3 dB less).
• Radio function : Radio will automatically be switched off if a message is communicated.
• Public address function : Micro will automatically be switched off if a message is communicated.
• Micro connection directly on the box.
• Sound format : Wav (a software enables you to switch from MP3 to Wav).

Dimensions : 245 x 100 x 50 mm
Power supply : 28 Vdc
Sound level : 75 db +/-2 db (until 1 meter)

SESALY - 71, Impasse de la Balme - 69808 SAINT PRIEST Cedex - Tel. 00 33 (0)4 72 917 917 - Fax. 00 33 (0)4 72 917 918 - sesaly@sesaly.com - www.sesaly.com

0209 A

P250/400

Pictogrammes de transport d'enfants
Luminous school signs

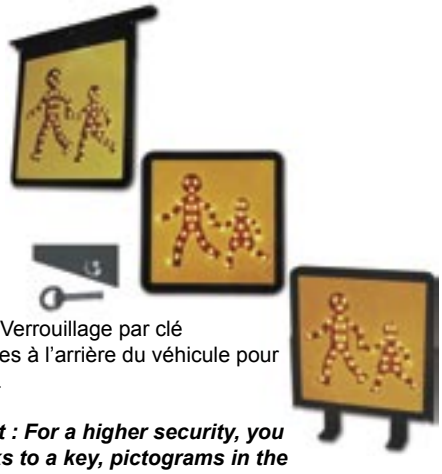

Sur demande : Verrouillage par clé des pictogrammes à l'arrière du véhicule pour plus de sécurité.

Special request : For a higher security, you can lock, thanks to a key, pictograms in the back of the vehicle.

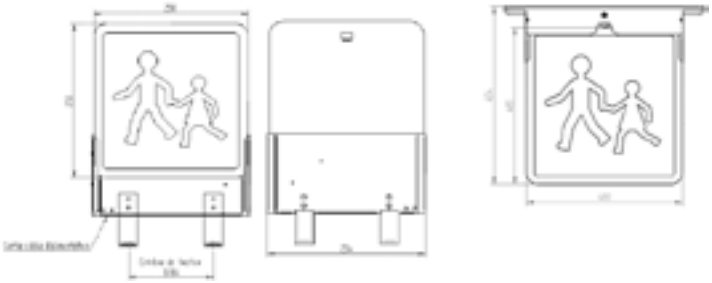

L'ouverture des portes déclenche le clignotement du pictogramme (env. 90 clignotements/min) et l'alimentation permanente lui permet de clignoter jusqu'à 20 secondes après la fermeture des portes.

The pictogram starts to flash when the driver opens the doors (approx. 90 flashes/min).
The continuous power supply enables to flash until 20 seconds after the door closing.

Pictogramme lumineux de transport d'enfants

• Face rétro réfléchissante jaune en Scotchlite 3M Diamond Grade avec listel bleu nuit.
• LED forte puissance ambres, grand angle (100°)
• Durée de vie supérieure à 100 000 heures.
• Fixation avec des bandes velcro 3M.
• Livré avec deux connecteurs 3 voies sur le pictogramme (haut et bas) et leurs contreparties.

Dimensions :
- Pictogramme avant : 250 x 250 x 10 mm
- Pictogramme arrière : 400 x 400 x 10 mm
Consommation : 750 mA (pour un jeu complet)
Alimentation : 12/24 Vdc
Poids : - Pictogramme avant : 500 g
- Pictogramme arrière : 1200 g

Options : - Cache en ABS noir pour masquer le pictogramme
- Base de support métallique noire permettant de déconnecter et de retourner les pictogrammes de façon simple et rapide, livrée avec câble d'alimentation 3 voies, longueur 3 mètres
- A poser ou à suspendre

Luminous pictogram for children transport

• One side retroreflective in yellow Scotchlite 3M Diamond Grade with midnight blue fillet.
• High-power LED, large angle (100°)
• Life span longer than 100 000 hours.
• Attached to the window with 3M velcro strips for easy removal.
• Delivered with 2 three-way connectors for both top and bottom pictograms.

Dimensions :
- Pictogram for the front : 250 x 250 x 10 mm
- Pictogram for the back : 400 x 400 x 10 mm
Consumption : 750 mA
Power supply : 12/24 Vdc
Weight : - Pictogram for the front : 500 g
- Pictogram for the back : 1200 g

Options : - Black ABS cover to hide the pictogram
- Black metallic holder that enables to disconnect and to turn pictograms easily and quickly (delivered with a three-way feeder, 3 meter long.
- To be attached or suspended

SESALY - 71, Impasse de la Balme - 69808 SAINT PRIEST Cedex - Tel. 00 33 (0)4 72 917 917 - Fax. 00 33 (0)4 72 917 918 - sesaly@sesaly.com - www.sesaly.com

2003 C

PE250/400

Pictogrammes de transport d'enfants
Luminous school signs

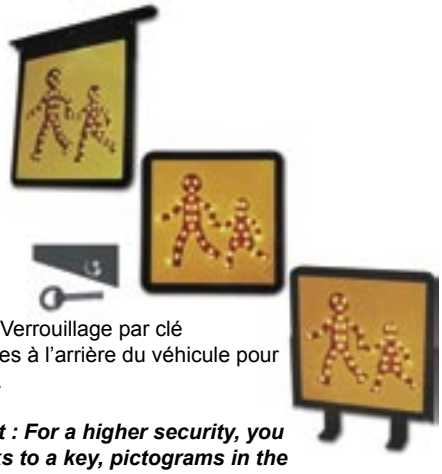

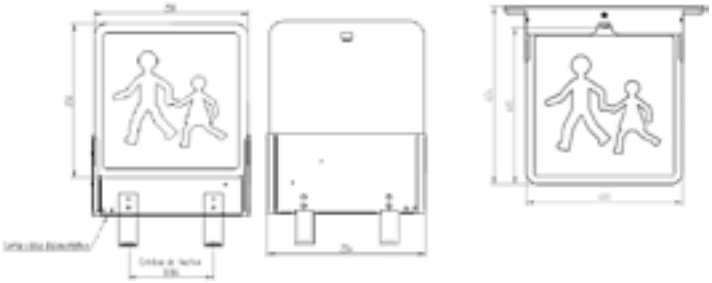

Sur demande : Verrouillage par clé des pictogrammes à l'arrière du véhicule pour plus de sécurité.

Special request : For a higher security, you can lock, thanks to a key, pictograms in the back of the vehicle.

L'allumage des feux de détresse par le chauffeur déclenche le clignotement du pictogramme (env. 90 clignotements/min)

Warning active flashing pictogram (approx. 90 flashes/min)

Pictogramme
sur feux de détresse

• Face rétro réfléchissante jaune en Scotchlite 3M Diamond Grade avec listel bleu nuit.
• LED forte puissance ambres, grand angle.(100°)
• Durée de vie supérieure à 100 000 heures.
• Fixation avec des bandes velcro 3M.
• Livré avec deux connecteurs 3 voies sur le pictogramme (haut et bas) et leurs contreparties.

Dimensions :
- Pictogramme avant : 250 x 250 x 10 mm
- Pictogramme arrière : 400 x 400 x 10 mm
Consommation : 750 mA (pour un jeu complet)
Alimentation : 24 Vdc
Poids : - Pictogramme avant : 500 g
- Pictogramme arrière : 1200 g

Options : - Cache en ABS noir pour masquer le pictogramme
- Base de support métallique noire permettant de déconnecter et de retourner les pictogrammes de façon simple et rapide, livrée avec câble d'alimentation 3 voies, longueur 3 mètres
- A poser ou à suspendre

Children transport
Warning

• One side retroreflective in yellow Scotchlite 3M Diamond Grade with midnight blue fillet.
• High-power LED, large angle (100°)
• Life span longer than 100 000 hours.
• Attached to the window with 3M velcro strips for easy removal.
• Delivered with 2 three-way connectors for both top and bottom pictograms.

Dimensions :
- Pictogram for the front : 250 x 250 x 10 mm
- Pictogram for the back : 400 x 400 x 10 mm
Consumption : 750 mA
Power supply : 24 Vdc
Weight : - Pictogram for the front : 500 g
- Pictogram for the back : 1200 g

Options : - Black ABS cover to hide the pictogram
- Black metallic holder that enables to disconnect and to turn pictograms easily and quickly (delivered with a three-way feeder, 3 meter long.
- To be attached or suspended

SESALY - 71, Impasse de la Balme - 69808 SAINT PRIEST Cedex - Tel. 00 33 (0)4 72 917 917 - Fax. 00 33 (0)4 72 917 918 - sesaly@sesaly.com - www.sesaly.com

1808 A

PICTO BOX

Pictogrammes de transport d'enfants
Luminous school signs

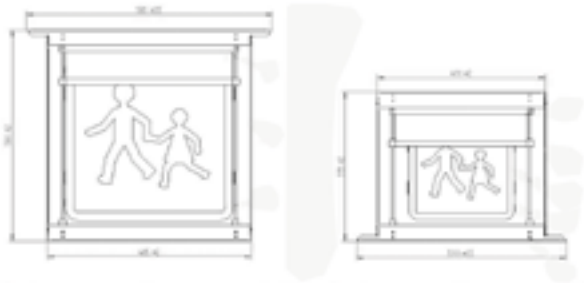

Selon article 76 de la réglementation relative au transport en commun de personnes, ce pictogramme doit être amovible ou occultable et être retiré ou occulté lorsque le véhicule n'est pas utilisé au transport en commun d'enfants.

According to the French law about passengers vehicles, the pictogram has to be removable or concealable. Moreover, the driver must hide or take the pictogram off when he doesn't use the vehicle for children transport.

Pictogramme avec store électrique

• Ce pictogramme, avec son store électrique, est occultable lorsque le véhicule ne transporte pas d'enfants.
• L'arrêt du store électrique est automatique.
• Durée de la manoeuvre : 6 secondes (+/- 2 secondes)
• Cadre métallique, peinture noire
• Possibilité de montage du support haut ou bas.
• Commande au tableau de bord par interrupteur, non fourni par SESALY, à 2 ou 3 positions :
- montée / 0 / descente
- montée / descente

Dimensions : 585 x 55 x 500 mm (grand modèle)
500 x 55 x 353 mm (petit modèle)
Consommation du store :
250 mA (courant nominal)
600 mA (courant démarrage)
Alimentation : 24 Vdc (16-30Vdc)
Poids : 4660 g (grand modèle)
3306 g (petit modèle)
Options : - Sérigraphie sur le store
- 12 Vdc (8/16 Vdc)
- Rétro fit possible avec les pictogrammes SESALY

Pictograms with an electric cover

• This product is equipped with a holder and an electric cover that enables to show or hide the pictogram when the vehicle doesn't carry children.
• The electric cover stops automatically.
• Switching operation lasts 6 seconds (+/- 2 seconds)
• Metallic frame, black paint
• It is possible to mount the holder from the top or from the bottom.
• Control switch on the dashboard with 2 or 3 positions (not supplied by SESALY) :
- opening / 0 / closing
- opening / closing

Dimensions : 585 x 55 x 500 mm (large model)
500 x 55 x 353 mm (small model)
Electric cover consumption :
250 mA (rated current)
600 mA (starting current)
Power supply : 24 Vdc (16-30Vdc)
Weight : 4660 g (large model)
3306 g (small model)
Options : - Cover screen printing
- 12 Vdc (8/16 Vdc)
- A retrofiting is possible with SESALY pictograms

SESALY - 71, Impasse de la Balme - 69808 SAINT PRIEST Cedex - Tel. 00 33 (0)4 72 917 917 - Fax. 00 33 (0)4 72 917 918 - sesaly@sesaly.com - www.sesaly.com

0408 B

F280

Feux extérieurs
Outside lights

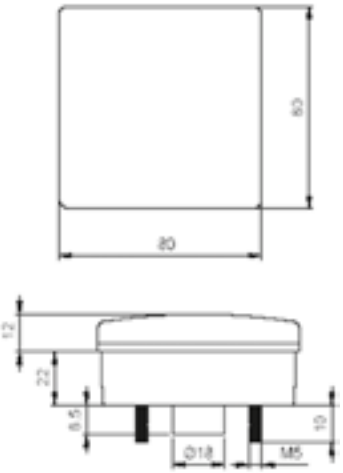

Homologation E2
Certification E2

Feu à LED

- Le **F280** est un feu à LED à encastrer.
- Fixation par l'arrière.
- Etanchéité IP67.

Dimensions : 80 x 80 x 34 mm
Profondeur : 34 mm
Encastrement : 22 mm
Longueur de câble : 500 mm
Alimentation : 24 Vdc - **Option** : 12 Vdc
Poids : 140 g

Pour que l'IP 67 soit complet, le feu doit impérativement répondre aux critères suivants :
- montage avec connecteur étanche
- l'étanchéité connecteur-câble sera faite par une gaine thermorétractable
- couple de serrage inférieur à 80 N.cm

LED lamp

- The **F280** is a LED lamp to be fitted.
- Mounting from the back.
- Protection index IP67.

Dimensions : 80 x 80 x 34 mm
Depth : 34 mm
Housing : 22 mm
Wire length : 500 mm
Power supply : 24 Vdc - **Option** : 12 Vdc
Weight : 140 g

In order to have a complete index protection (IP67), following requirements are necessary :
- mounting with a waterproof connector
- a heat-shrinkable tubing enables the «connector-wire» tightness
- coupling torque lower than 80 N.cm

Fonction / *Feu*	**C** - Clignotant	**P** - Position	**SP** - Stop / Position	**PC** - Position / Clignotant	**SPC** - Stop/ Position/ Clignotant	**B** - Anti-brouillard	**B.C** - Anti-brouillard avec catadioptre	**R** - Recul	**R.C** - Recul avec catadioptre	**R.B** - Recul/ Anti-brouillard
F280	**F280C**		**F280SP**	**F280PC**	**F280SPC**	**F280B**		**F280R**		
F720	F720C	F720P	F720SP			F720B		F720R		
F725			F725SP	F725PC	F725SPC	F725B		F725R		
F726	F726C		F726SP	F726PC	F726SPC	F726B		F726R		F726RB
F730	F730C	F730P	F730SP		F730SPC	F730B	F730B.C	F730R	F730R.C	F730RB
F735	F735C		F735SP		F735SPC	F735B	F735B.C	F735R	F735R.C	F735RB
F710	F710C		F710SP			F710B		F710R		
Light / *Function*	**C** - Flasher	**P** - Tail lamp	**SP** - Stop/ Tail lamp	**PC** - Flasher/ tail	**SPC** - Flasher Stop Tail lamp	**B** - Fog light	**B.C** - Fog light/reflector	**R** - Reversing light	**R.C** Reversing light/ reflector	**R.B** Reversing light/Fog light

SESALY - 71, Impasse de la Balme - 69808 SAINT PRIEST Cedex - Tel. 00 33 (0)4 72 917 917 - Fax. 00 33 (0)4 72 917 918 - sesaly@sesaly.com - www.sesaly.com

2108 A

F720

Feux extérieurs
Outside lights

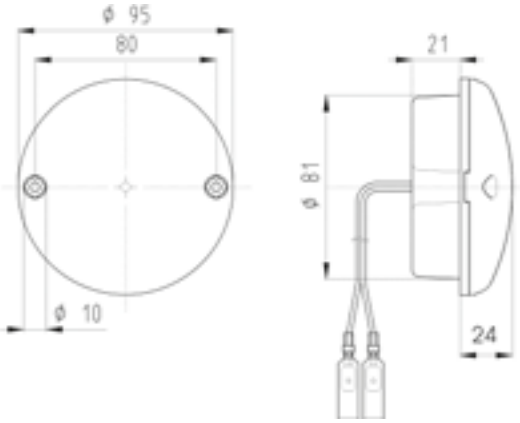

Homologation E2
Certification E2

Feu à LED

- Le **F720** est un feu à LED à encastrer.
- Fixation par l'avant.
- Feu livré avec 2 caches vis de la couleur de l'optique.
- Etanchéité IP67.

Diamètre : 95 mm
Profondeur : 45 mm
Encastrement : 21 mm
Entr'axe de fixation : 80 mm
Longueur de câble : 150 mm
Alimentation : 24 Vdc - **Option** : 12 Vdc
Poids : 100g

Enjoliveur chromé en option - diamètre : 122 mm
Chrom decorim in option - diameter : 122 mm

LED lamp

- The **F720** is a LED lamp to be fitted.
- Mounting from the front.
- The lamp is delivered with 2 cap screws (same colour as the lens)
- Protection index IP67.

Diameter : 95 mm
Depth : 45 mm
Housing : 21 mm
Centreline distance attachment : 80 mm
Wire length : 150 mm
Power supply : 24 Vdc - **Option** : 12 Vdc
Weight : 100 g

Pour que l'IP 67 soit complet, le feu doit impérativement répondre aux critères suivants :
- montage avec connecteur étanche
- l'étanchéité connecteur-câble sera faite par une gaine thermorétractable
- couple de serrage inférieur à 80 N.cm

In order to have a complete index protection (IP67), following requirements are necessary :
- mounting with a waterproof connector
- a heat-shrinkable tubing enables the «connector-wire» tightness
- coupling torque lower than 80 N.cm

Fonction / *Feu*	**C** - Clignotant	**P** - Position	**SP** - Stop / Position	**PC** - Position / Clignotant	**SPC** - Stop/ Position/ Clignotant	**B** - Anti-brouillard	**B.C** - Anti-brouillard avec catadioptre	**R** - Recul	**R.C** - Recul avec catadioptre	**R.B** - Recul/ Anti-brouillard
F280	F280C		F280SP	F280PC	F280SPC	F280B		F280R		
F720	**F720C**	**F720P**	**F720SP**			**F720B**		**F720R**		
F725			F725SP	F725PC	F725SPC	F725B		F725R		
F726	F726C		F726SP	F726PC	F726SPC	F726B		F726R		F726RB
F730	F730C	F730P	F730SP		F730SPC	F730B	F730B.C	F730R	F730R.C	F730RB
F735	F735C		F735SP		F735SPC	F735B	F735B.C	F735R	F735R.C	F735RB
F710	F710C		F710SP			F710B		F710R		
Light / *Function*	**C** - Flasher	**P** - Tail lamp	**SP** - Stop/ Tail lamp	**PC** - Flasher/ tail	**SPC** - Flasher Stop Tail lamp	**B** - Fog light	**B.C** - Fog light/reflector	**R** - Reversing light	**R.C** Reversing light/ reflector	**R.B** Reversing light/Fog light

SESALY - 71, Impasse de la Balme - 69808 SAINT PRIEST Cedex - Tel. 00 33 (0)4 72 917 917 - Fax. 00 33 (0)4 72 917 918 - sesaly@sesaly.com - www.sesaly.com

0504 D

F725

Feux extérieurs
Outside lights

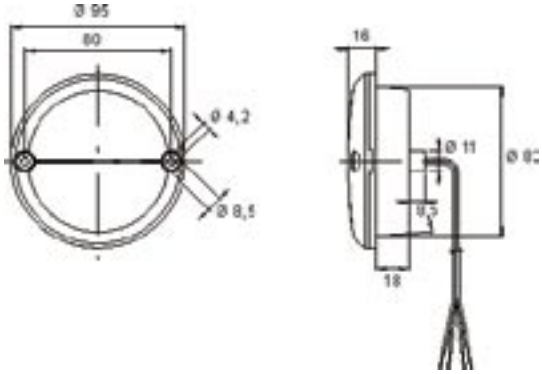

Homologation E2
Certification E2

Feu à LED

- Le **F725** est un feu à LED à encastrer.
- Fixation par l'avant.
- Feu livré avec 2 caches vis de couleur cristale.
- Etanchéité IP67.

Diamètre : 95 mm
Profondeur : 45 mm
Encastrement : 21 mm
Entr'axe de fixation : 80 mm
Longueur de câble : 150 mm
Alimentation : 24 Vdc - **Option** : 12 Vdc
Poids : 140 g

Enjoliveur chromé en option - diamètre : 122 mm
Chrom decorim in option - diameter : 122 mm

LED lamp

- The **F725** is a LED lamp to be fitted.
- Mounting from the front.
- We supply 2 crystal cap screws.
- Protection index IP67.

Diameter : 95 mm
Depth : 45 mm
Housing : 21 mm
Centreline distance attachment : 80 mm
Wire length : 150 mm
Power supply : 24 Vdc - **Option** : 12 Vdc
Weight : 140 g

Pour que l'IP 67 soit complet, le feu doit impérativement répondre aux critères suivants :
- montage avec connecteur étanche
- l'étanchéité connecteur-câble sera faite par une gaine thermorétractable
- couple de serrage inférieur à 80 N.cm

In order to have a complete index protection (IP67), following requirements are necessary :
- mounting with a waterproof connector
- a heat-shrinkable tubing enables the «connector-wire» tightness
- coupling torque lower than 80 N.cm

Fonction / *Feu*	**C** - Clignotant	**P** - Position	**SP** - Stop / Position	**PC** - Position / Clignotant	**SPC** - Stop/ Position/ Clignotant	**B** - Anti-brouillard	**B.C** - Anti-brouillard avec catadioptre	**R** - Recul	**R.C** - Recul avec catadioptre	**R.B** - Recul/ Anti-brouillard
F280	F280C		F280SP	F280PC	F280SPC	F280B		F280R		
F720	F720C	F720P	F720SP			F720B		F720R		
F725			**F725SP**	**F725PC**	**F725SPC**	**F725B**		**F725R**		
F726	F726C		F726SP	F726PC	F726SPC	F726B		F726R		F726RB
F730	F730C	F730P	F730SP		F730SPC	F730B	F730B.C	F730R	F730R.C	F730RB
F735	F735C		F735SP		F735SPC	F735B	F735B.C	F735R	F735R.C	F735RB
F710	F710C		F710SP			F710B		F710R		
Light / *Function*	**C** - Flasher	**P** - Tail lamp	**SP** - Stop/ Tail lamp	**PC** - Flasher/ tail	**SPC** - Flasher Stop Tail lamp	**B** - Fog light	**B.C** - Fog light/reflector	**R** - Reversing light	**R.C** Reversing light/ reflector	**R.B** Reversing light/Fog light

SESALY - 71, Impasse de la Balme - 69808 SAINT PRIEST Cedex - Tel. 00 33 (0)4 72 917 917 - Fax. 00 33 (0)4 72 917 918 - sesaly@sesaly.com - www.sesaly.com

2208 A

F726

Feux extérieurs
Outside lights

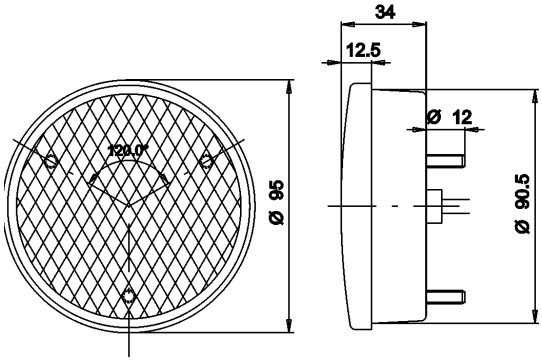

Homologation E2
Certification E2

Feu à LED

- Le **F726** est un feu à LED à encastrer.
- Fixation par l'arrière.
- Etanchéité IP67.

Diamètre : 95 mm
Profondeur : 34 mm
Encastrement : 21,5 mm
Entr'axe de fixation : 90,5 mm
Longueur de câble : 500 mm
Alimentation : 24 Vdc - **Option** : 12 Vdc
Poids : 120 g

Pour que l'IP 67 soit complet, le feu doit impérativement répondre aux critères suivants :
- montage avec connecteur étanche
- l'étanchéité connecteur-câble sera faite par une gaine thermorétractable
- couple de serrage inférieur à 80 N.cm

LED lamp

- The **F726** is a LED lamp to be fitted.
- Mounting from the back.
- Protection index IP67.

Diameter : 95 mm
Depth : 34 mm
Housing : 21,5 mm
Centreline distance attachment : 90,5 mm
Wire length : 500 mm
Power supply : 24 Vdc - **Option** : 12 Vdc
Weight : 120 g

In order to have a complete index protection (IP67), following requirements are necessary :
- mounting with a waterproof connector
- a heat-shrinkable tubing enables the «connector-wire» tightness
- coupling torque lower than 80 N.cm

Fonction / *Feu*	**C** - Clignotant	**P** - Position	**SP** - Stop / Position	**PC** - Position / Clignotant	**SPC** - Stop/ Position/ Clignotant	**B** - Anti-brouillard	**B.C** - Anti-brouillard avec catadioptre	**R** - Recul	**R.C** - Recul avec catadioptre	**R.B** - Recul/ Anti-brouillard
F280	F280C		F280SP	F280PC	F280SPC	F280B		F280R		
F720	F720C	F720P	F720SP			F720B		F720R		
F725			F725SP	F725PC	F725SPC	F725B		F725R		
F726	**F726C**		**F726SP**	**F726PC**	**F726SPC**	**F726B**		**F726R**		**F726RB**
F730	F730C	F730P	F730SP		F730SPC	F730B	F730B.C	F730R	F730R.C	F730RB
F735	F735C		F735SP		F735SPC	F735B	F735B.C	F735R	F735R.C	F735RB
F710	F710C		F710SP			F710B		F710R		
Light / *Function*	**C** - Flasher	**P** - Tail lamp	**SP** - Stop/ Tail lamp	**PC** - Flasher/ tail	**SPC** - Flasher Stop Tail lamp	**B** - Fog light	**B.C** - Fog light/reflector	**R** - Reversing light	**R.C** Reversing light/ reflector	**R.B** Reversing light/Fog light

SESALY - 71, Impasse de la Balme - 69808 SAINT PRIEST Cedex - Tel. 00 33 (0)4 72 917 917 - Fax. 00 33 (0)4 72 917 918 - sesaly@sesaly.com - www.sesaly.com

2308 A

F730

Feux extérieurs
Outside lights

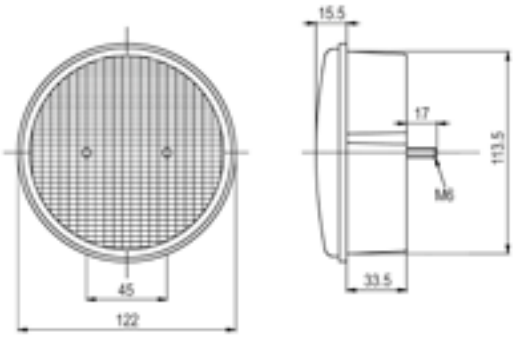

Homologation E2
Certification E2

Feu à LED

- Le **F730** est un feu à LED à encastrer.
- Fixation par l'arrière.
- Etanchéité IP67.

Diamètre : 122 mm
Profondeur : 39 mm
Encastrement : 33,5 mm
Entr'axe de fixation : 45 mm
Longueur de câble : 500 mm
Alimentation : 24 Vdc - **Option** : 12 Vdc
Poids : 240 g

Pour que l'IP 67 soit complet, le feu doit impérativement répondre aux critères suivants :
- montage avec connecteur étanche
- l'étanchéité connecteur-câble sera faite par une gaine thermorétractable
- couple de serrage inférieur à 80 N.cm

LED lamp

- The **F730** is a LED lamp to be fitted.
- Mounting from the back.
- Protection index IP67.

Diameter : 122 mm
Depth : 39 mm
Housing : 33,5 mm
Centreline distance attachment : 45 mm
Wire length : 500 mm
Power supply : 24 Vdc - **Option** : 12 Vdc
Weight : 240 g

In order to have a complete index protection (IP67), following requirements are necessary :
- mounting with a waterproof connector
- a heat-shrinkable tubing enables the «connector-wire» tightness
- coupling torque lower than 80 N.cm

Fonction / *Feu*	**C** - Clignotant	**P** - Position	**SP** - Stop / Position	**PC** - Position / Clignotant	**SPC** - Stop/ Position/ Clignotant	**B** - Anti-brouillard	**B.C** - Anti-brouillard avec catadioptre	**R** - Recul	**R.C** - Recul avec catadioptre	**R.B** - Recul/ Anti-brouillard
F280	F280C		F280SP	F280PC	F280SPC	F280B		F280R		
F720	F720C	F720P	F720SP			F720B		F720R		
F725			F725SP	F725PC	F725SPC	F725B		F725R		
F726	F726C		F726SP	F726PC	F726SPC	F726B		F726R		F726RB
F730	**F730C**	**F730P**	**F730SP**		**F730SPC**	**F730B**	**F730B.C**	**F730R**	**F730R.C**	**F730RB**
F735	F735C		F735SP		F735SPC	F735B	F735B.C	F735R	F735R.C	F735RB
F710	F710C		F710SP			F710B		F710R		
Light / *Function*	**C** - Flasher	**P** - Tail lamp	**SP** - Stop/ Tail lamp	**PC** - Flasher/ tail	**SPC** - Flasher Stop Tail lamp	**B** - Fog light	**B.C** - Fog light/reflector	**R** - Reversing light	**R.C** Reversing light/ reflector	**R.B** Reversing light/Fog light

SESALY - 71, Impasse de la Balme - 69808 SAINT PRIEST Cedex - Tel. 00 33 (0)4 72 917 917 - Fax. 00 33 (0)4 72 917 918 - sesaly@sesaly.com - www.sesaly.com

0305 C

F735

Feux extérieurs
Outside lights

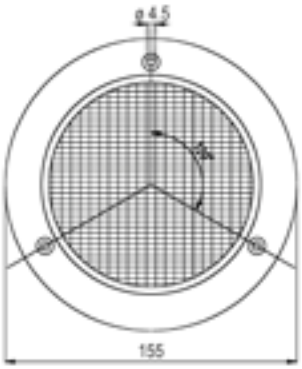

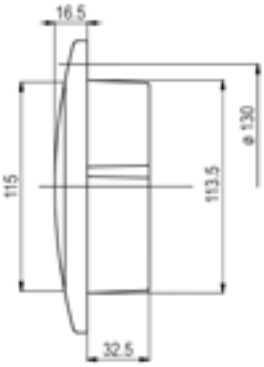

Homologation E2
Certification E2

Feu à LED

• Le **F735** est un feu à LED à encastrer.
• Fixation par l'avant.
• Etanchéité IP67.
Diamètre : 155 mm
Profondeur : 39 mm
Encastrement : 32,5 mm
Entr'axe de fixation : 130 mm
Longueur de câble : 500 mm
Alimentation : 24 Vdc - **Option** : 12 Vdc
Poids : 240 g

Pour que l'IP 67 soit complet, le feu doit impérativement répondre aux critères suivants :
- montage avec connecteur étanche
- l'étanchéité connecteur-câble sera faite par une gaine thermorétractable
- couple de serrage inférieur à 80 N.cm

LED lamp

• The **F735** is a LED lamp to be fitted.
• Mounting from the front.
• Protection index IP67.
Diameter : 155 mm
Depth : 39 mm
Housing : 32,5 mm
Centreline distance attachment : 130 mm
Wire length : 500 mm
Power supply : 24 Vdc - **Option** : 12 Vdc
Weight : 240 g

In order to have a complete index protection (IP67), following requirements are necessary :
- mounting with a waterproof connector
- a heat-shrinkable tubing enables the «connector-wire» tightness
- coupling torque lower than 80 N.cm

Fonction / *Feu*	**C** - Clignotant	**P** - Position	**SP** - Stop / Position	**PC** - Position / Clignotant	**SPC** - Stop/ Position/ Clignotant	**B** - Anti-brouillard	**B.C** - Anti-brouillard avec catadioptre	**R** - Recul	**R.C** - Recul avec catadioptre	**R.B** - Recul/ Anti-brouillard
F280	F280C		F280SP	F280PC	F280SPC	F280B		F280R		
F720	F720C	F720P	F720SP			F720B		F720R		
F725			F725SP	F725PC	F725SPC	F725B		F725R		
F726	F726C		F726SP	F726PC	F726SPC	F726B		F726R		F726RB
F730	F730C	F730P	F730SP		F730SPC	F730B	F730B.C	F730R	F730R.C	F730RB
F735	**F735C**		**F735SP**		**F735SPC**	**F735B**	**F735B.C**	**F735R**	**F735R.C**	**F735RB**
F710	F710C		F710SP			F710B		F710R		
Light / *Function*	**C** - Flasher	**P** - Tail lamp	**SP** - Stop/ Tail lamp	**PC** - Flasher/ tail	**SPC** - Flasher Stop Tail lamp	**B** - Fog light	**B.C** - Fog light/reflector	**R** - Reversing light	**R.C** Reversing light/ reflector	**R.B** Reversing light/Fog light

SESALY - 71, Impasse de la Balme - 69808 SAINT PRIEST Cedex - Tel. 00 33 (0)4 72 917 917 - Fax. 00 33 (0)4 72 917 918 - sesaly@sesaly.com - www.sesaly.com

2408 A

F710

Feux extérieurs
Outside lights

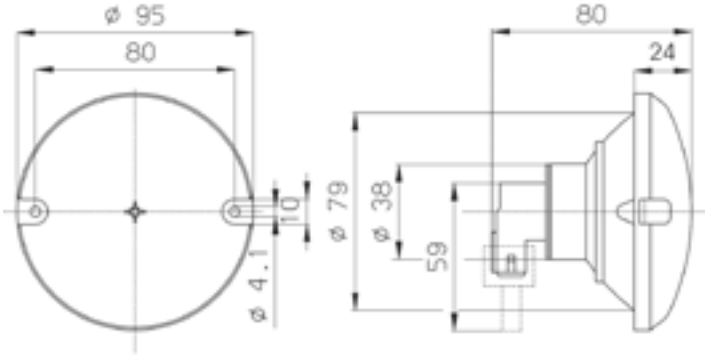

Homologation E2
Certification E2

Feu à ampoule

- Le **F710** est un feu à ampoule à encastrer.
- Fixation par l'avant.
- Lampe P21W sortie coudée.
- Etanchéité IP67.

Diamètre : 95 mm
Profondeur : 80 mm
Encastrement : 56 mm
Entr'axe de fixation : 80 mm
Alimentation : 24 Vdc - **Option** : 12 Vdc
Poids : 80 g

Enjoliveur chromé en option - diamètre : 122 mm
Chrom decorim in option - diameter : 122 mm

Bulb lamp

- The **F710** is a bulb lamp to be fitted.
- Mounting from the front.
- Bulb P21W with an angular connector.
- Protection index IP67.

Diameter : 95 mm
Depth : 80 mm
Housing : 56 mm
Centreline distance attachment : 80 mm
Power supply : 24 Vdc - **Option** : 12 Vdc
Weight : 80 g

Pour que l'IP 67 soit complet, le feu doit impérativement répondre aux critères suivants :
- montage avec connecteur étanche
- l'étanchéité connecteur-câble sera faite par une gaine thermorétractable
- couple de serrage inférieur à 80 N.cm

In order to have a complete index protection (IP67), following requirements are necessary :
- mounting with a waterproof connector
- a heat-shrinkable tubing enables the «connector-wire» tightness
- coupling torque lower than 80 N.cm

Fonction / *Feu*	**C** - Clignotant	**P** - Position	**SP** - Stop / Position	**PC** - Position / Clignotant	**SPC** - Stop/ Position/ Clignotant	**B** - Anti-brouillard	**B.C** - Anti-brouillard avec catadioptre	**R** - Recul	**R.C** - Recul avec catadioptre	**R.B** - Recul/ Anti-brouillard
F280	F280C		F280SP	F280PC	F280SPC	F280B		F280R		
F720	F720C	F720P	F720SP			F720B		F720R		
F725			F725SP	F725PC	F725SPC	F725B		F725R		
F726	F726C		F726SP	F726PC	F726SPC	F726B		F726R		F726RB
F730	F730C	F730P	F730SP		F730SPC	F730B	F730B.C	F730R	F730R.C	F730RB
F735	F735C		F735SP		F735SPC	F735B	F735B.C	F735R	F735R.C	F735RB
F710	**F710C**		**F710SP**			**F710B**		**F710R**		
Light / *Function*	**C** - Flasher	**P** - Tail lamp	**SP** - Stop/ Tail lamp	**PC** - Flasher/ tail	**SPC** - Flasher Stop Tail lamp	**B** - Fog light	**B.C** - Fog light/reflector	**R** - Reversing light	**R.C** Reversing light/ reflector	**R.B** Reversing light/Fog light

SESALY - 71, Impasse de la Balme - 69808 SAINT PRIEST Cedex - Tel. 00 33 (0)4 72 917 917 - Fax. 00 33 (0)4 72 917 918 - sesaly@sesaly.com - www.sesaly.com

2508 A

304

Feux extérieurs
Outside lights

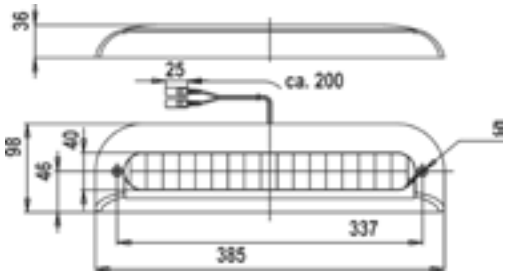

Homologation E2 et SAE
Certification E2 and SAE

Feu stop 304 à plaquer

• Le feu stop **304** est un 3ème feu stop extérieur étanche, à plaquer.
• Equipé de 32 LED forte puissance.
• Câble de raccordement 200 mm.

Dimensions : 385 x 98 x 36 mm
Entr'axe de fixation : 337 mm
Fixation par 2 vis
Alimentation : 24 Vdc
Poids : 260 g

Option : 12 Vdc

Pour que l'IP 67 soit complet, le feu doit impérativement répondre aux critères suivants :
- montage avec connecteur étanche
- l'étanchéité connecteur-câble sera faite par une gaine thermorétractable
- couple de serrage inférieur à 80 N.cm

Stop lamp (304) to be wall-mounted

• Stop lamp 304 is a 3rd brake light, waterproof, to be wall-mounted.
• 32 high-power LED.
• Connecting wire 200 mm.

Dimensions : 385 x 98 x 36 mm
Centreline distance attachment : 337 mm
Wall-mounting thanks to 2 screws
Power supply : 24 Vdc
Weight : 260 g

Option : 12 Vdc

In order to have a complete index protection (IP67), following requirements are necessary :
- mounting with a waterproof connector
- a heat-shrinkable tubing enables the «connector-wire» tightness
- coupling torque lower than 80 N.cm

SESALY - 71, Impasse de la Balme - 69808 SAINT PRIEST Cedex - Tel. 00 33 (0)4 72 917 917 - Fax. 00 33 (0)4 72 917 918 - sesaly@sesaly.com - www.sesaly.com

305

Feux extérieurs
Outside lights

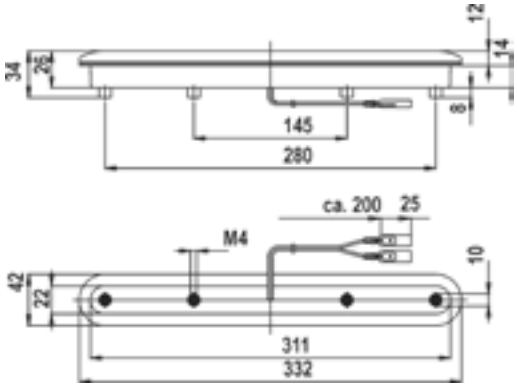

Homologation E4
Certification E4

Feu stop 305 à encastrer

• Le feu stop **305** est un 3ème feu stop extérieur étanche, à encastrer.
• Equipé de 16 LED forte puissance.
• Câble de raccordement 200 mm.

Dimensions : 332 x 42 x 26 mm
Entr'axe de fixation : 145 et 280 mm
Fixation par 2 ou 4 vis
Alimentation : 24 Vdc
Poids : 200 g

Option : 12 Vdc

Pour que l'IP 67 soit complet, le feu doit impérativement répondre aux critères suivants :
- montage avec connecteur étanche
- l'étanchéité connecteur-câble sera faite par une gaine thermorétractable
- couple de serrage inférieur à 80 N.cm

Stop lamp (305) to be fitted

• Stop lamp 305 is a 3rd brake light, waterproof, to be fitted.
• 16 high-power LED.
• Connecting wire 200 mm.

Dimensions : 332 x 42 x 26 mm
Centreline distance attachment :145 and 280mm
Wall-mounting thanks to 2 or 4 screws.
Power supply : 24 Vdc
Weight : 200 g

Option : 12 Vdc

In order to have a complete index protection (IP67), following requirements are necessary :
- mounting with a waterproof connector
- a heat-shrinkable tubing enables the «connector-wire» tightness
- coupling torque lower than 80 N.cm

SESALY - 71, Impasse de la Balme - 69808 SAINT PRIEST Cedex - Tel. 00 33 (0)4 72 917 917 - Fax. 00 33 (0)4 72 917 918 - sesaly@sesaly.com - www.sesaly.com

306

Feux extérieurs
Outside lights

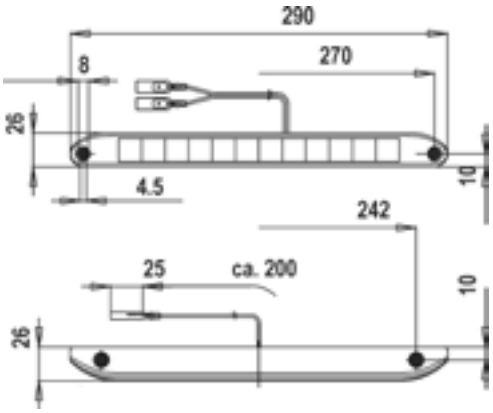

Homologation E2
Certification E2

Feu stop 306
à plaquer ou suspendre

• Le feu stop **306** est un 3ème feu stop extérieur étanche à plaquer ou à suspendre.
• Equipé de 12 LED forte puissance.
• Câble de raccordement 200mm.

Dimensions : 290 x 26 x 26 mm
Entr'axe de fixation : - 242 mm pour suspendre
- 270 mm pour plaquer
Fixation par 2 vis - Caches vis fournis
Alimentation : 24 Vdc
Poids : 120 g

Option : 12 Vdc

Pour que l'IP 67 soit complet, le feu doit impérativement répondre aux critères suivants :
- montage avec connecteur étanche
- l'étanchéité connecteur-câble sera faite par une gaine thermorétractable
- couple de serrage inférieur à 80 N.cm

Stop lamp (306)
to be wall-mounted or suspended

• Stop lamp 306 is a 3rd brake light, waterproof, to be wall-mounted or to be suspended.
• 12 high-power LED.
• Connecting wire 200 mm.

Dimensions : 290 x 26 x 26 mm
Centreline distance attachment :
- 242 mm (to be suspended)
- 270 mm (to be wall-mounted)
Wall-mounting thanks to 2 screws.
We provide cap screws.
Power supply : 24 Vdc
Weight : 120 g

Option : 12 Vdc

In order to have a complete index protection (IP67), following requirements are necessary :
- mounting with a waterproof connector
- a heat-shrinkable tubing enables the «connector-wire» tightness
- coupling torque lower than 80 N.cm

SESALY - 71, Impasse de la Balme - 69808 SAINT PRIEST Cedex - Tel. 00 33 (0)4 72 917 917 - Fax. 00 33 (0)4 72 917 918 - sesaly@sesaly.com - www.sesaly.com

307

Feux extérieurs
Outside lights

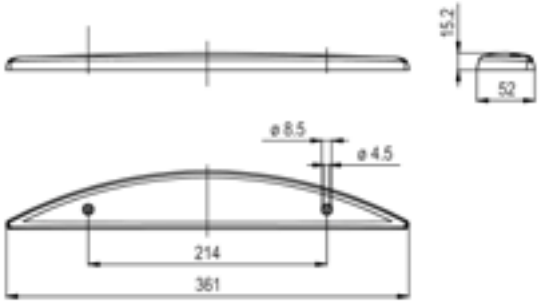

Homologation E4 et SAE
Certification E4 and SAE

Feu stop 307 à plaquer

• Le feu stop **307** est un 3ème feu stop extérieur, étanche à plaquer.
• Equipé de 12 LED forte puissance.
• Câble de raccordement 260 mm.
• Cabochon rouge.

Forme en demi-lune
longueur : 361 mm
Entr'axe de fixation : 214 mm
Fixation par 2 vis
Alimentation : 24 Vdc
Poids : 120 g

Options : - 12 Vdc
- Cabochon transparent

Pour que l'IP 67 soit complet, le feu doit impérativement répondre aux critères suivants :
- montage avec connecteur étanche
- l'étanchéité connecteur-câble sera faite par une gaine thermorétractable
- couple de serrage inférieur à 80 N.cm

Stop lamp (307) to be wall-mounted

• Stop lamp 307 is a 3rd brake light, waterproof, to be wall-mounted.
• 12 high-power LED.
• Connecting wire 260 mm.
• Red lens.

Half-moon shape
Length : 361 mm
Centreline distance attachment : 214 mm
Wall-mounting thanks to 2 screws
Power supply : 24 Vdc
Weight : 120 g

Options : - 12 Vdc
- Clear lens

In order to have a complete index protection (IP67), following requirements are necessary :
- mounting with a waterproof connector
- a heat-shrinkable tubing enables the «connector-wire» tightness
- coupling torque lower than 80 N.cm

SESALY - 71, Impasse de la Balme - 69808 SAINT PRIEST Cedex - Tel. 00 33 (0)4 72 917 917 - Fax. 00 33 (0)4 72 917 918 - sesaly@sesaly.com - www.sesaly.com

308

Feux extérieurs
Outside lights

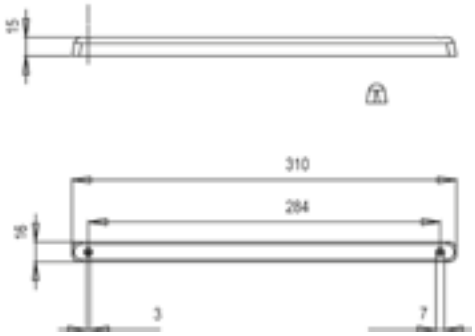

Homologation E2
Certification E2

Feu stop 308 à plaquer

• Le feu stop **308** est un 3ème feu stop extérieur étanche à plaquer.
• Equipé de 28 LED forte puissance.
• Câble de raccordement 230 mm.
• Cabochon rouge.

Dimensions : 310 x 16 x 15 mm
Entr'axe de fixation : 284 mm
Fixation par 2 vis
Alimentation : 24 Vdc
Poids : 58 g

Options : - 12 Vdc
- Cabochon transparent

Pour que l'IP 67 soit complet, le feu doit impérativement répondre aux critères suivants :
- montage avec connecteur étanche
- l'étanchéité connecteur-câble sera faite par une gaine thermorétractable
- couple de serrage inférieur à 80 N.cm

Stop lamp (308) to be wall-mounted

• Stop lamp 308 is a 3rd brake light, waterproof, to be wall-mounted.
• 28 high-power LED.
• Connecting wire 230 mm.
• Red lens

Dimensions : 310 x 16 x 15 mm
Centreline distance attachment : 284 mm
Wall-mounting thanks to 2 screws
Power supply : 24 Vdc
Weight : 58 g

Options : - 12 Vdc
- Clear lens

In order to have a complete index protection (IP67), following requirements are necessary :
- mounting with a waterproof connector
- a heat-shrinkable tubing enables the «connector-wire» tightness
- coupling torque lower than 80 N.cm

SESALY - 71, Impasse de la Balme - 69808 SAINT PRIEST Cedex - Tel. 00 33 (0)4 72 917 917 - Fax. 00 33 (0)4 72 917 918 - sesaly@sesaly.com - www.sesaly.com

Led's do it

EPL24

Feux extérieurs
Outside lights

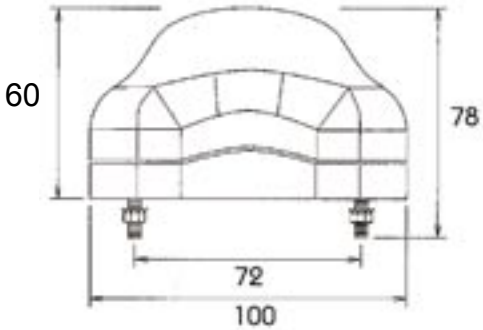

Homologation E13
Certification E13

Eclaireur de plaque à LED

• Le **EPL24** est un éclaireur de plaque à LED à plaquer.
• Equipé de 6 LED blanches.
• Etanche.

Longueur : 100 mm
Hauteur : 60 mm
Entr'axe de fixation : 72 mm
Alimentation : 24 Vdc
Poids : 120 g

Pour que l'IP 67 soit complet, le feu doit impérativement répondre aux critères suivants :
- montage avec connecteur étanche
- l'étanchéité connecteur-câble sera faite par une gaine thermorétractable
- couple de serrage inférieur à 80 N.cm

LED license plate light

• The **EPL24** is a LED number plate light for surface mounting.
• It is equipped with 6 white LED.
• Waterproof.

Length : 100 mm
Height : 60 mm
Centreline distance attachment : 72 mm
Power supply : 24 Vdc
Weight : 120 g

In order to have a complete index protection (IP67), following requirements are necessary :
- mounting with a waterproof connector
- a heat-shrinkable tubing enables the «connector-wire» tightness
- coupling torque lower than 80 N.cm

SESALY - 71, Impasse de la Balme - 69808 SAINT PRIEST Cedex - Tel. 00 33 (0)4 72 917 917 - Fax. 00 33 (0)4 72 917 918 - sesaly@sesaly.com - www.sesaly.com

EPL224

Feux extérieurs
Outside lights

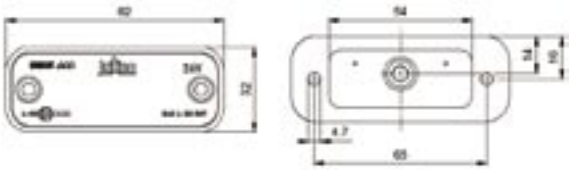

Homologation E2 et SAE
Certification E2 and SAE

Eclaireur de plaque à LED

• Le **EPL224** est un éclaireur de plaque à LED à encastrer.
• Equipé de 2 LED blanches.
• Etanche.
• Sortie câblée.

Longueur : 82 mm
Hauteur : 32 mm
Entr'axe de fixation : 65 mm
Alimentation : 24 Vdc
Poids : 20 g

Option : 12 Vdc

Pour que l'IP 67 soit complet, le feu doit impérativement répondre aux critères suivants :
- montage avec connecteur étanche
- l'étanchéité connecteur-câble sera faite par une gaine thermorétractable
- couple de serrage inférieur à 80 N.cm

LED license plate light

• The **EPL224** is a LED number plate light for flush fitting.
• It is equipped with 2 white LED.
• Waterproof.
• With a wire

Length : 82 mm
Height : 32 mm
Centreline distance attachment : 65 mm
Power supply : 24 Vdc
Weight : 20 g

Option : 12 Vdc

In order to have a complete index protection (IP67), following requirements are necessary :
- mounting with a waterproof connector
- a heat-shrinkable tubing enables the «connector-wire» tightness
- coupling torque lower than 80 N.cm

SESALY - 71, Impasse de la Balme - 69808 SAINT PRIEST Cedex - Tel. 00 33 (0)4 72 917 917 - Fax. 00 33 (0)4 72 917 918 - sesaly@sesaly.com - www.sesaly.com

Feux de position
Tail lamps

Série 24
Series 24

Feux extérieurs
Outside lights

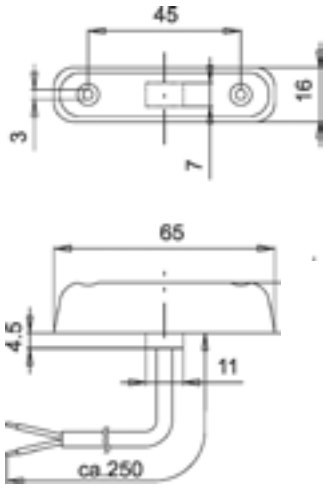

Homologation E2
Certification E2

Feu de position à LED

• Feu de position avant et arrière équipé de 4 LED.
• Câble de raccordement : 250 mm

Dimensions : 65 x 16 x 15 mm
Entr'axe de fixation : 45 mm
Fixation par 2 vis
Alimentation : 24 Vdc
Poids : 20 g sans support
37 g avec support

Options : - 12 Vdc
- Support à plaquer

Couleur / Position	Avant	Arrière
Cabochon transparent LED blanches	√	
Cabochon rouge LED rouges		√
Cabochon transparent LED rouges		√

Pour que l'IP 67 soit complet, le feu doit impérativement répondre aux critères suivants :
- montage avec connecteur étanche
- l'étanchéité connecteur-câble sera faite par une gaine thermorétractable
- couple de serrage inférieur à 80 N.cm

LED tail lamp

• Rectangular front and back tail lamp equipped with 4 LED.
• Connecting wire 250 mm

Dimensions: 65 x 16 x 15 mm
Centreline distance attachment : 45 mm
Mounting thanks to 2 screws.
Power supply : 24 Vdc
Weight : 20 g without a holder
37 g with a holder

Options : - 12 Vdc
- Holder to be wall-mounted

Colour / Position	Front	Back
Clear lens White LED	√	
Red lens Red LED		√
Clear lens Red LED		√

In order to have a complete index protection (IP67), following requirements are necessary :
- mounting with a waterproof connector
- a heat-shrinkable tubing enables the «connector-wire» tightness
- coupling torque lower than 80 N.cm

SESALY - 71, Impasse de la Balme - 69808 SAINT PRIEST Cedex - Tel. 00 33 (0)4 72 917 917 - Fax. 00 33 (0)4 72 917 918 - sesaly@sesaly.com - www.sesaly.com

Led's do it

Feux de position
Tail lamps

Série 60
Series 60

Feux extérieurs
Outside lights

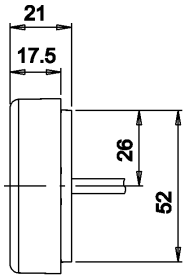

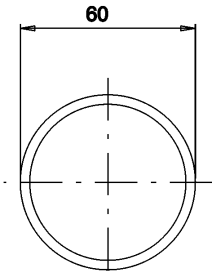

- Les feux de position avec Catadioptre doivent être montés à 0,9 m de hauteur et jusqu'à 1,5 m si la carrosserie ne le permet pas.
- Les feux de position sans catadioptre doivent être montés à 1,5 m de hauteur et jusqu'à 2,1 m si la carrosserie ne le permet pas.

- Tail lamps including reflector have to be fitted at a minimum height of 0,9 m and until 1,5 m if it is not possible on the vehicle body.
- Tail lamps without reflector have to be fitted at a minimum height of 1,5 m and until 2,1m if it is not possible on the vehicle body.

Homologation E2
Certification E2

Feu de position à LED

Pour que l'IP 67 soit complet, le feu doit impérativement répondre aux critères suivants :
- montage avec connecteur étanche
- l'étanchéité connecteur-câble sera faite par une gaine thermorétractable
- couple de serrage inférieur à 80 N.cm

- Feu de position à LED avant et arrière.
- Câble de raccordement : 200 mm
- Avec ou sans catadioptre.

Diamètre extérieur : 60 mm
Epaisseur extérieure : 17,5 mm
Encastrement : 3,5 mm
Alimentation : 24 Vdc
Poids : 40 g

Option : 12 Vdc

Couleur / Position	Avant	Arrière
Cabochon transparent LED blanches	√	
Cabochon transparent avec réflecteur LED blanches	√	
Cabochon rouge LED rouges		√
Cabochon rouge avec réflecteur LED rouges		√

LED tail lamp

- Front and back LED tail lamp.
- Connecting wire 200 mm
- With or without reflector.

External diameter : 60 mm
External thickness : 17,5 mm
Fitted area size : 3,5 mm
Power supply : 24 Vdc
Weight : 40 g

Option : 12 Vdc

Colour / Position	Front	Back
Clear lens White LED	√	
Clear lens with reflector White LED	√	
Red lens Red LED		√
Red lens with reflector Red LED		√

In order to have a complete index protection (IP67), following requirements are necessary :
- mounting with a waterproof connector
- a heat-shrinkable tubing enables the «connector-wire» tightness
- coupling torque lower than 80 N.cm

SESALY - 71, Impasse de la Balme - 69808 SAINT PRIEST Cedex - Tel. 00 33 (0)4 72 917 917 - Fax. 00 33 (0)4 72 917 918 - sesaly@sesaly.com - www.sesaly.com

Feux de position
Tail lamps

Série 30
Series 30

Feux extérieurs
Outside lights

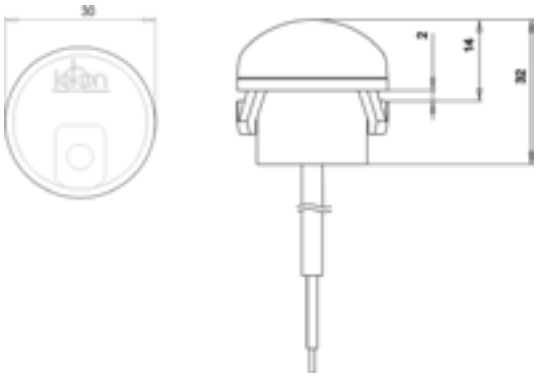

Homologation E2
Certification E2

Feu de position à LED

Pour que l'IP 67 soit complet, le feu doit impérativement répondre aux critères suivants :
- montage avec connecteur étanche
- l'étanchéité connecteur-câble sera faite par une gaine thermorétractable
- couple de serrage inférieur à 80 N.cm

• Feu de position avant et arrière équipé d'une LED.
• Câble de raccordement : 250 mm

Diamètre extérieur : 30 mm
Hauteur : 32 mm
Alimentation : 12/24 Vdc
Poids : 26 g

Couleur / Position	Avant	Arrière
Cabochon transparent LED blanches	√	
Cabochon rouge LED rouges		√
Cabochon transparent LED rouges		√

LED tail lamp

• Front and back tail lamp equipped with 1 LED.
• Connecting wire 250 mm

External diameter : 30 mm
Height : 32 mm
Power supply : 24 Vdc
Weight : 26 g

Colour / Position	Front	Back
Clear lens White LED	√	
Red lens Red LED		√
Clear lens Red LED		√

In order to have a complete index protection (IP67), following requirements are necessary :
- mounting with a waterproof connector
- a heat-shrinkable tubing enables the «connector-wire» tightness
- coupling torque lower than 80 N.cm

SESALY - 71, Impasse de la Balme - 69808 SAINT PRIEST Cedex - Tel. 00 33 (0)4 72 917 917 - Fax. 00 33 (0)4 72 917 918 - sesaly@sesaly.com - www.sesaly.com

Feux de position
Tail lamps

Série 2002
Series 2002

Feux extérieurs
Outside lights

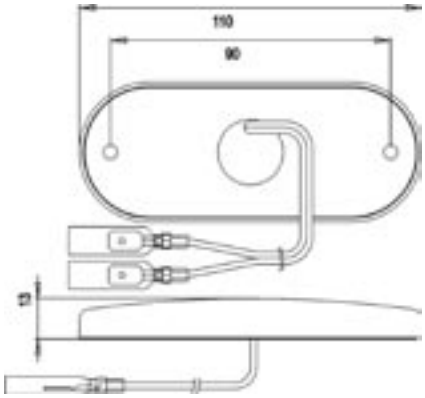

Homologation E2
Certification E2

Feu de position à LED

Pour que l'IP 67 soit complet, le feu doit impérativement répondre aux critères suivants :
- montage avec connecteur étanche
- l'étanchéité connecteur-câble sera faite par une gaine thermorétractable
- couple de serrage inférieur à 80 N.cm

- Feu de position à LED avant et arrière.
- Câble de raccordement : 100 mm

Dimensions : 110 x 44 x 13 mm
Entr'axe de fixation : 90 mm
Alimentation : 24 Vdc
Poids : 40 g

Option : 12 Vdc

Couleur / Position	Avant	Arrière
Cabochon transparent avec réflecteur LED blanches	√	
Cabochon rouge LED rouges		√

LED tail lamp

- Front and back LED tail lamp.
- Connecting wire 100 mm

Dimensions : 110 x 44 x 13 mm
Centreline distance attachment : 90 mm
Power supply : 24 Vdc
Weight : 40 g

Option : 12 Vdc

Colour / Position	Front	Back
Clear lens with reflector White LED	√	
Red lens Red LED		√

In order to have a complete index protection (IP67), following requirements are necessary :
- mounting with a waterproof connector
- a heat-shrinkable tubing enables the «connector-wire» tightness
- coupling torque lower than 80 N.cm

SESALY - 71, Impasse de la Balme - 69808 SAINT PRIEST Cedex - Tel. 00 33 (0)4 72 917 917 - Fax. 00 33 (0)4 72 917 918 - sesaly@sesaly.com - www.sesaly.com

Feux de position
Tail lamps

Série 2012
Series 2012

Feux extérieurs
Outside lights

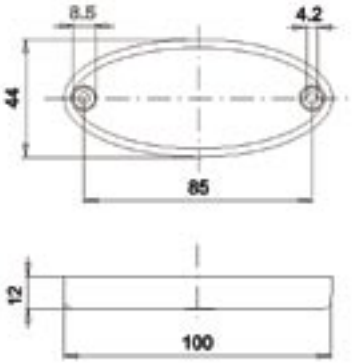

Homologation E2
Certification E2

Feu de position à LED

- Feu de position à LED avant et arrière.
- Câble de raccordement 200 mm.

Dimensions : 85 x 44 x 12 mm
Entr'axe de fixation : 85 mm
Alimentation : 24 Vdc
Poids : 40 g

Option : 12 Vdc

Couleur / Position	Avant	Arrière
Cabochon transparent LED blanches	√	
Cabochon transparent avec réflecteur LED blanches	√	
Cabochon rouge LED rouges		√

Pour que l'IP 67 soit complet, le feu doit impérativement répondre aux critères suivants :
- montage avec connecteur étanche
- l'étanchéité connecteur-câble sera faite par une gaine thermorétractable
- couple de serrage inférieur à 80 N.cm

LED tail lamp

- Front and back LED tail lamp.
- Connecting wire 200 mm

Dimensions : 85 x 44 x 12 mm
Centreline distance attachment : 85 mm
Power supply : 24 Vdc
Weight : 40 g

Option : 12 Vdc

Colour / Position	Front	Back
Clear lens White LED	√	
Clear lens with reflector White LED	√	
Red lens Red LED		√

In order to have a complete index protection (IP67), following requirements are necessary :
- mounting with a waterproof connector
- a heat-shrinkable tubing enables the «connector-wire» tightness
- coupling torque lower than 80 N.cm

SESALY - 71, Impasse de la Balme - 69808 SAINT PRIEST Cedex - Tel. 00 33 (0)4 72 917 917 - Fax. 00 33 (0)4 72 917 918 - sesaly@sesaly.com - www.sesaly.com

SIDE MARKER

Série 2010
Series 2010

Feux extérieurs
Outside lights

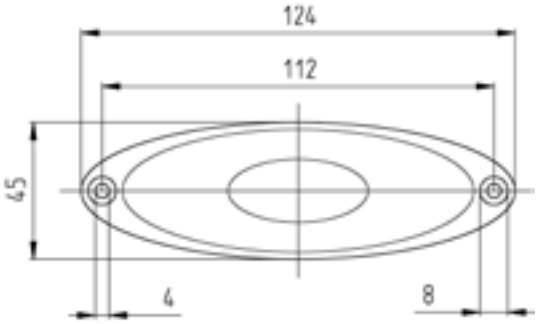

Homologation E2
Certification E2

Side Marker à LED

Pour que l'IP 67 soit complet, le feu doit impérativement répondre aux critères suivants :
- montage avec connecteur étanche
- l'étanchéité connecteur-câble sera faite par une gaine thermorétractable
- couple de serrage inférieur à 80 N.cm

- Feu de position latéral (side marker) à LED à plaquer.
- Avec catadioptre.
- Câble de raccordement 200 mm.
- Enjoliveur orange, blanc ou gris.

Dimensions : 124 x 45 x 14 mm
Entr'axe de fixation : 112 mm
Alimentation : 24 Vdc
Poids : 35 g

Option : 12 Vdc

LED Side Marker

- LED sidemarker to be wall-mounted.
- With a reflector.
- Connecting wire 200 mm
- Orange, white or grey frame.

Dimensions : 124 x 45 x 14 mm
Centreline distance attachment : 112 mm
Power supply : 24 Vdc
Weight : 35 g

Option : 12 Vdc

In order to have a complete index protection (IP67), following requirements are necessary :
- mounting with a waterproof connector
- a heat-shrinkable tubing enables the «connector-wire» tightness
- coupling torque lower than 80 N.cm

SESALY - 71, Impasse de la Balme - 69808 SAINT PRIEST Cedex - Tel. 00 33 (0)4 72 917 917 - Fax. 00 33 (0)4 72 917 918 - sesaly@sesaly.com - www.sesaly.com

SIDE MARKER

Série 2012
Series 2012

Feux extérieurs
Outside lights

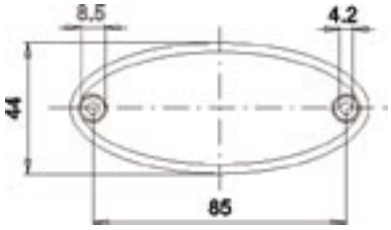

Homologation E2
Certification E2

Side Marker à LED

Pour que l'IP 67 soit complet, le feu doit impérativement répondre aux critères suivants :
- montage avec connecteur étanche
- l'étanchéité connecteur-câble sera faite par une gaine thermorétractable
- couple de serrage inférieur à 80 N.cm

- Feu de position latéral (side marker) à LED à plaquer.
- Avec catadioptre.
- Câble de raccordement 200 mm.

Dimensions : 100 x 44 x 12 mm
Entr'axe de fixation : 85 mm
Alimentation : 24 Vdc
Poids : 34 g

Option : 12 Vdc

LED Side Marker

- LED sidemarker to be wall-mounted.
- With a reflector.
- Connecting wire 200 mm

Dimensions : 100 x 44 x 12 mm
Centreline distance attachment : 85 mm
Power supply : 24 Vdc
Weight : 34 g

Option : 12 Vdc

In order to have a complete index protection (IP67), following requirements are necessary :
- mounting with a waterproof connector
- a heat-shrinkable tubing enables the «connector-wire» tightness
- coupling torque lower than 80 N.cm

SESALY - 71, Impasse de la Balme - 69808 SAINT PRIEST Cedex - Tel. 00 33 (0)4 72 917 917 - Fax. 00 33 (0)4 72 917 918 - sesaly@sesaly.com - www.sesaly.com

SIDE MARKER

Série 2002
Series 2002

Feux extérieurs
Outside lights

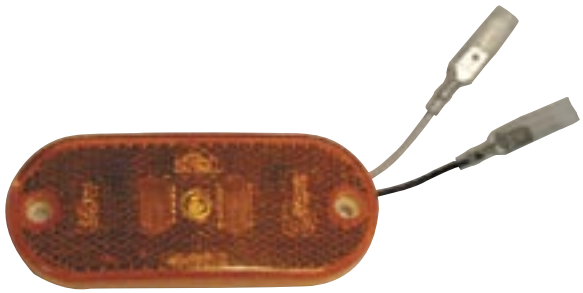

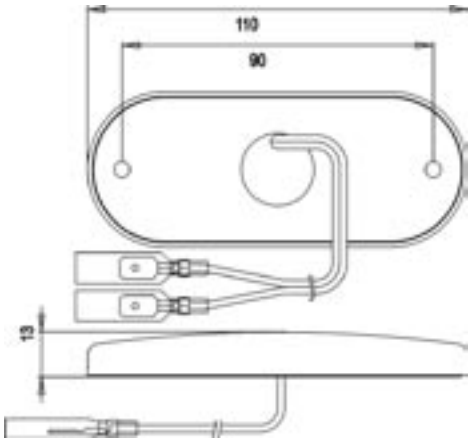

Homologation E2
Certification E2

Side Marker à LED

Pour que l'IP 67 soit complet, le feu doit impérativement répondre aux critères suivants :
- montage avec connecteur étanche
- l'étanchéité connecteur-câble sera faite par une gaine thermorétractable
- couple de serrage inférieur à 80 N.cm

- Feu de position latéral (side marker) à LED à plaquer.
- Avec catadioptre.
- Câble de raccordement 100 mm.
- Cosses 6.35 mm.

Dimensions : 110 x 45 x 13 mm
Entr'axe de fixation : 90 mm
Alimentation : 24 Vdc
Poids : 39 g

Option : 12 Vdc

LED Side Marker

- LED sidemarker to be wall-mounted.
- With a reflector.
- Connecting wire 100 mm
- Terminals : 6.35 mm.

Dimensions : 110 x 45 x 13 mm
Centreline distance attachment : 90 mm
Power supply : 24 Vdc
Weight : 39 g

Option : 12 Vdc

In order to have a complete index protection (IP67), following requirements are necessary :
- mounting with a waterproof connector
- a heat-shrinkable tubing enables the «connector-wire» tightness
- coupling torque lower than 80 N.cm

SESALY - 71, Impasse de la Balme - 69808 SAINT PRIEST Cedex - Tel. 00 33 (0)4 72 917 917 - Fax. 00 33 (0)4 72 917 918 - sesaly@sesaly.com - www.sesaly.com

SIDE MARKER

Série 2002
Series 2002

Feux extérieurs
Outside lights

Homologation E2
Certification E2

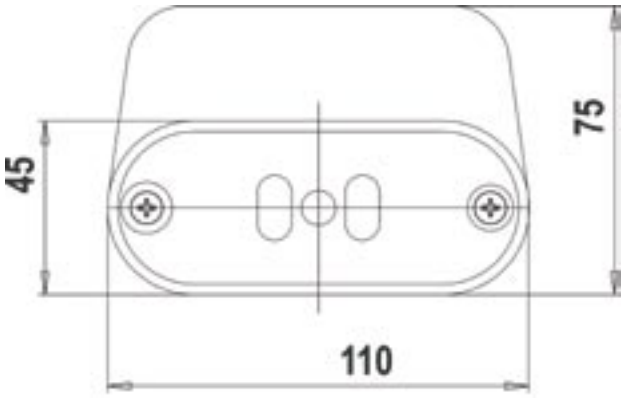

Side Marker à LED

• Feu de position latéral (side marker) à LED à plaquer.
• Avec catadioptre.
• 2 raccords AMP.
• Monté sur support coudé flexible.

Dimensions : 110 x 75 x 36 mm
Entr'axe de fixation : 90 mm
Alimentation : 24 Vdc
Poids : 74 g

Option : 12 Vdc

Pour que l'IP 67 soit complet, le feu doit impérativement répondre aux critères suivants :
- montage avec connecteur étanche
- l'étanchéité connecteur-câble sera faite par une gaine thermorétractable
- couple de serrage inférieur à 80 N.cm

LED Side Marker

• LED sidemarker to be wall-mounted.
• With a reflector.
• 2 AMP adapters.
• To be fitted on a flexible angle socket.

Dimensions : 110 x 75 x 36 mm
Centreline distance attachment : 90 mm
Power supply : 24 Vdc
Weight : 74 g

Option : 12 Vdc

In order to have a complete index protection (IP67), following requirements are necessary :
- mounting with a waterproof connector
- a heat-shrinkable tubing enables the «connector-wire» tightness
- coupling torque lower than 80 N.cm

SESALY - 71, Impasse de la Balme - 69808 SAINT PRIEST Cedex - Tel. 00 33 (0)4 72 917 917 - Fax. 00 33 (0)4 72 917 918 - sesaly@sesaly.com - www.sesaly.com

FEU DE GABARIT

LED end outline marker lamp

Feux extérieurs
Outside lights

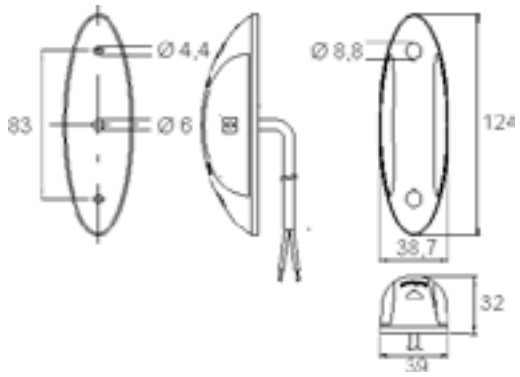

Homologation E2
Certification E2

Feu de gabarit à LED

Pour que l'IP 67 soit complet, le feu doit impérativement répondre aux critères suivants :
- montage avec connecteur étanche
- l'étanchéité connecteur-câble sera faite par une gaine thermorétractable
- couple de serrage inférieur à 80 N.cm

- Feu de gabarit avant/arrière à LED.
- Câble de raccordement 500 mm.

Dimensions : 124 x 38,7 x 32 mm
Entr'axe de fixation : 83 mm
Livré avec caches vis
Alimentation : 24 Vdc
Poids : 65 g

Option : 12 Vdc

LED end outline marker lamp

In order to have a complete index protection (IP67), following requirements are necessary :
- mounting with a waterproof connector
- a heat-shrinkable tubing enables the «connector-wire» tightness
- coupling torque lower than 80 N.cm

- Front and back LED end outline marker lamp.
- Connecting wire 500 mm.

Dimensions : 124 x 38,7 x 32 mm
Centreline distance attachment : 83 mm
We provide cap screws.
Power supply : 24 Vdc
Weight : 65 g

Option : 12 Vdc

SESALY - 71, Impasse de la Balme - 69808 SAINT PRIEST Cedex - Tel. 00 33 (0)4 72 917 917 - Fax. 00 33 (0)4 72 917 918 - sesaly@sesaly.com - www.sesaly.com

REPETITEUR DE CLIGNOTANT

Side direction flasher

Feux extérieurs
Outside lights

Homologation E2
Certification E2

Répétiteur de clignotant

- Répétiteur latéral de clignotant à LED.
- Câble de raccordement 200 mm.
- Homologation catégorie 6.

Dimensions : 140 x 51,5 x 47,5 mm
Entr'axe de fixation : 120 mm
Alimentation : 24 Vdc
Poids : 105 g

Option : 12 Vdc

Pour que l'IP 67 soit complet, le feu doit impérativement répondre aux critères suivants :
- montage avec connecteur étanche
- l'étanchéité connecteur-câble sera faite par une gaine thermorétractable
- couple de serrage inférieur à 80 N.cm

Side direction flasher

- LED Side flasher lamp.
- Connecting wire 200 mm.
- Approval category 6.

Dimensions : 140 x 51,5 x 47,5 mm
Centreline distance attachment : 120 mm
Power supply : 24 Vdc
Weight : 105 g

Option : 12 Vdc

In order to have a complete index protection (IP67), following requirements are necessary :
- mounting with a waterproof connector
- a heat-shrinkable tubing enables the «connector-wire» tightness
- coupling torque lower than 80 N.cm

4308 A

SESALY - 71, Impasse de la Balme - 69808 SAINT PRIEST Cedex - Tel. 00 33 (0)4 72 917 917 - Fax. 00 33 (0)4 72 917 918 - sesaly@sesaly.com - www.sesaly.com

Led's do it

CAM KIT 7”

Accessoires
Accessories

Kit livré avec 20 mètres de câble étanche
We provide a 20 meter waterproof wire

Kit de rétrovision couleur

• Le **CAM KIT 7”** est un système de rétrovision couleur comprenant une caméra et un moniteur 7”
• Etanchéité IP66

Caractéristiques de la caméra :
- Dimensions : 80 x 70 x 50 mm
- Nombre de pixels : 512 en horizontal
  582 en vertical
- Luminosité minimale : 0,2 lux
- Température de fonctionnement : - 20 °C à + 60 °C
- LED infrarouge pour la visibilité de nuit
- Couleur noire
- Poids : 200 g

Caractéristiques de l’écran :
- Ecran plat : format 16/9
- Ecran couleur type TFT LCD
- Dimensions : 189 x 122 x 25 mm
- Taille de l’écran : 7” (17,8 cm)
- Résolution : 1440 x 234 pixels
- Système vidéo : PAL/NTSC
- Température de fonctionnement : 0 à 40 °C
- Consommation : 9,5 W
- Possibilité de connecter 2 caméras
- Poids : 462 g

Colour back-car rear-view system

• **CAM KIT 7”** is a colour back-car rear-view system with a camera and a monitor 7”
• Protection Index IP66

Camera features :
- Dimensions : 80 x 70 x 50 mm
- Pixels numbers : 512 pixels (horizontal)
  582 pixels (vertical)
- Minimum luminosity : 0,2 lux
- Operating temperature : - 20 °C to + 60 °C
- Infrared LED for night visibility
- Black colour
- Weight : 200 g

Screen features :
- Flat screen : size 16/9
- Colour screen (TFT LCD)
- Dimensions : 189 x 122 x 25 mm
- Screen size : 7” (17,8 cm)
- Resolution : 1440 x 234 pixels
- Video system : PAL/NTSC
- Operating temperature : 0 to 40 °C
- Consumption : 9,5 W
- It is possible to connect two cameras
- Weight : 462 g

SESALY - 71, Impasse de la Balme - 69808 SAINT PRIEST Cedex - Tel. 00 33 (0)4 72 917 917 - Fax. 00 33 (0)4 72 917 918 - sesaly@sesaly.com - www.sesaly.com

0208 B

PSW.124

Accessoires
Accessories

Préconisations de montage :
- Hauteur idéale d'installation : 50 à 65 cm (distance du sol aux capteurs)
- Capteurs installés sur le même axe

***Mounting advice**:*
- Mounting ideal height : 50 to 65 cm (distance between floor and sensors)
- Sensors are fitted on the same axis

Radar de recul sans fil

• Le **PSW.124** est un radar de recul avec connexion sans fil entre le boîtier de contrôle et l'écran.
• Distance de détection de 0,1 m à 5 m
• Affichage numérique entre 0,3 m et 5 m
• Etanchéité IP65

- Enclenchement du système dès l'activation de la marche arrière émise par un bip d'avertissement
- Augmentation de la fréquence du signal sonore dès que la distance passe en dessous de 1,5m
- Niveaux sonores : fort / faible ou Off
- LED de couleur sur l'afficheur :
  - Vert pour une distance comprise entre 1,5 m et 0,8 m
  - Orange pour une distance comprise entre 0,8 m et 0,4 m
  - Rouge pour une distance inférieure à 0,4 m
- Indication visuelle de la distance sur l'écran
- Capteurs ultrasons

Wireless back driving control

• The **PSW.124** is a back driving control with a wireless connection between the control unit and the screen.
• Sensing distance from 0,1 m to 5 m
• Digital display between 0,3 m and 5 m
• Protection index IP65

- Back driving control works as soon as the reverse is on. (with a sound signal)
- The sound signal becomes higher when the distance doesn't exceed 1,5m.
- Sound levels : high / low or Off
- Display with colored LED :
  - Green LED for a distance between 1,5 m and 0,8 m
  - Amber LED for a distance between 0,8 m and 0,4 m
  - Red LED for a distance below 0,4 m
- Distance visual display on the screen
- Ultrasonic sensors

SESALY - 71, Impasse de la Balme - 69808 SAINT PRIEST Cedex - Tel. 00 33 (0)4 72 917 917 - Fax. 00 33 (0)4 72 917 918 - sesaly@sesaly.com - www.sesaly.com

1908 A

B2R2

Accessoires
Accessories

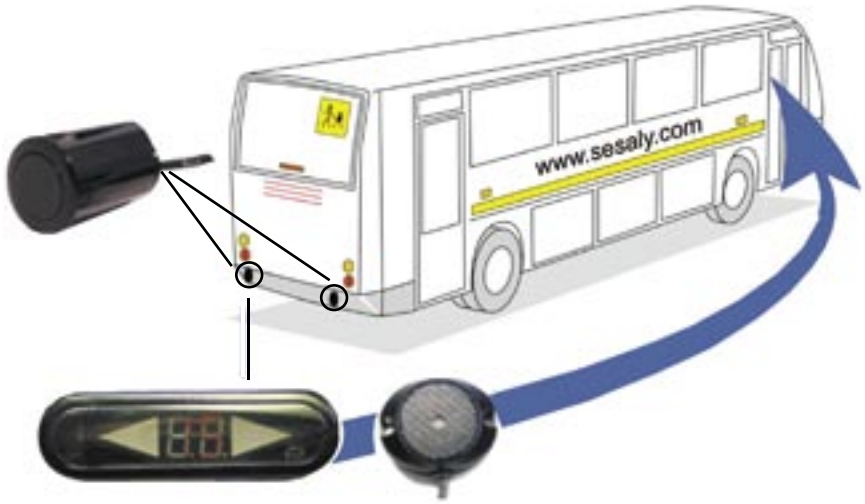

Radar de recul version filaire

• Le **B2R2** est un radar de recul avec connexion entre le boîtier de contrôle et l'écran par câbles de liaison fournis :
- Détecteur/Boîtier : L = 2,5 m
- Boîtier/Tableau de contrôle et buzzer : L = 15 m
• Détection à 2,50 m
• Boitier 12/24 Vdc
• Etanchéité IP68

- Détection automatique des obstacles situés à l'arrière du véhicule dès l'enclenchement de la marche arrière.
- Alarme sonore et visuelle dans la cabine avec indication de la position et de la distance de l'obstacle.
- Variation du volume sonore du buzzer selon l'éloignement.

Back driving control with wires

• The **B2R2** is a back driving control with a connection between the control unit and the screen (thanks to wires we provide you) :
- Sensor box : L = 2,5 m
- Control unit and buzzer : L = 15 m
• Detection until 2,5 m
• Control unit 12/24 Vdc
• Protection index IP68

- Automatic detection of the obstacles located behind the vehicle when the reverse is on.
- Sound and visual alarm in the cab (that indicates both position and distance of the obstacle).
- Buzzer sound volume variation depending on the distance.

SESALY - 71, Impasse de la Balme - 69808 SAINT PRIEST Cedex - Tel. 00 33 (0)4 72 917 917 - Fax. 00 33 (0)4 72 917 918 - sesaly@sesaly.com - www.sesaly.com

2008 A

BAL15

Accessoires
Accessories

Baladeuse à LED

• La **BAL15** est une baladeuse à LED équipée de 15 LED forte puissance.
• LED insensibles aux vibrations
• Corps polycarbonate
• Attache ceinture
• Chargeur secteur fourni
• Autonomie : 5 heures

Dimensions : 185 x 55 x 30 mm
Luminosité : - 350 lux à 1 m dans l'axe
- 80 lux à 2 m dans l'axe
Poids : 200 g

Option : chargeur allume cigare 12 Vdc

LED hand lamp

• **BAL15** is a hand lamp equipped with 15 high power LED.
• Shock resistant LED
• Polycarbonate body
• Clip for a belt
• We provide a charger battery
• Self-sufficiency : 5 hours

Dimensions : 185 x 55 x 30 mm
Luminosity : - 350 lux on 1 meter in the axis
- 80 lux on 2 meters in the axis
Weight : 200 g

Option : cigar lighter charger 12 Vdc

SESALY - 71, Impasse de la Balme - 69808 SAINT PRIEST Cedex - Tel. 00 33 (0)4 72 917 917 - Fax. 00 33 (0)4 72 917 918 - sesaly@sesaly.com - www.sesaly.com

0106 E

CAPTEUR.L

Accessoires
Accessories

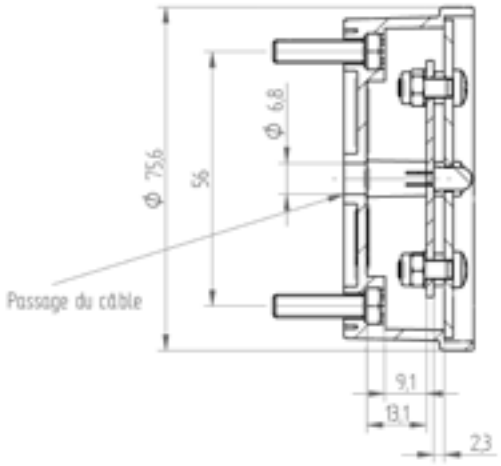

Capteur de luminosité

• Le capteur de luminosité est un interrupteur crépusculaire.
• LED photovoltaïque pour le déclenchement d'un seuil.
• Connexion par câble 4 voies.

Diamètre : 75.6 mm
Epaisseur : 28.5 mm
Entr'axe de fixation : 56 mm
Alimentation : 28.5 Vdc (16-32 Vdc)
Poids : 75 g

Option : Réglage du seuil de déclenchement.

Light sensor

• This light sensor is a day/night switch.
• Photovoltaic LED for the activating threshold.
• Connection thanks to a 4 way wire.

Diameter : 75.6 mm
Thickness : 28.5 mm
Centreline distance attachment : 56 mm
Power supply : 28.5 Vdc (16-32 Vdc)
Weight : 75 g

Option : Set up of the activating threshold.

SESALY - 71, Impasse de la Balme - 69808 SAINT PRIEST Cedex - Tel. 00 33 (0)4 72 917 917 - Fax. 00 33 (0)4 72 917 918 - sesaly@sesaly.com - www.sesaly.com