LED-ZUSATZBREMSLEUCHTE ZHBL 24-2 * *LED HIGH LEVEL STOP LIGHT ZHBL 24-2*

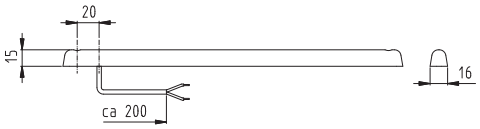

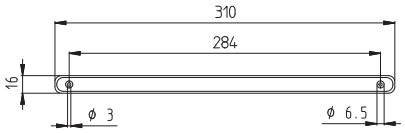

· Aufbau-Montage mit Schraubbefestigung
· 28 Leuchtdioden
· wasserdicht vergossen und anschlussfertig

· *surface mounting with screws*
· *28 LED's*
· *sealed in a waterproof manner and ready for plug-in*

Bild *Picture*	Art.-Nr. / No. *Typ / Type*	Beschreibung *Description*	Merkmale *Features*	Spann. *Voltage*	Leistung *Power*	Material / Farbe *Material / Colour*	Anschluss *Connection*	Gewicht *Weight*	IP / Temp. *IP / Temp.*	VP *PU*	Homolog. *Approval*
	15.0024.502 ZHBL 24-2/12	LED-Zusatzbremsleuchte *LED High Level Stop Light*	BL *DI* ● BR *ST* S *TL* W *RV* SN *FL* R *RR* K *NP* SM *SM*	12 V	2,7 W	PMMA rot - *red*	Kabel 250 mm *cable 250 mm*	0,07 kg	*IP 67*	50 E/ 5	S3 E2-0204024
	15.0024.602 ZHBL 24-2/24	LED-Zusatzbremsleuchte *LED High Level Stop Light*	BL *DI* ● BR *ST* S *TL* W *RV* SN *FL* R *RR* K *NP* SM *SM*	24 V	5,3 W	PMMA rot - *red*	Kabel 250 mm *cable 250 mm*	0,07 kg	*IP 67*	10 E/ 5	S3 E2-0204024
	15.0024.702 ZHBL 24-2/12	LED-Zusatzbremsleuchte *LED High Level Stop Light*	BL *DI* ● BR *ST* S *TL* W *RV* SN *FL* R *RR* K *NP* SM *SM*	12 V	2,7 W	PMMA klar - *clear*	Kabel 250 mm *cable 250 mm*	0,07 kg	*IP 67*	50 E/ 5	S3 E2-0204024
	15.0024.802 ZHBL 24-2/24	LED-Zusatzbremsleuchte *LED High Level Stop Light*	BL *DI* ● BR *ST* S *TL* W *RV* SN *FL* R *RR* K *NP* SM *SM*	24 V	5,3 W	PMMA klar - *clear*	Kabel 250 mm *cable 250 mm*	0,07 kg	*IP 67*	10 E/ 5	S3 E2-0204024

Zubehör / Ersatzteile * *Accessories / Spare parts*

	G2.0038.000	Dichtung *Gasket*	ZHBL 24-2 / 2mm			Kautschuk / *rubber* grau - *grey*					

LED-ZUSATZBREMSLEUCHTE ZHBL 20 * *LED HIGH LEVEL STOP LIGHT ZHBL 20*

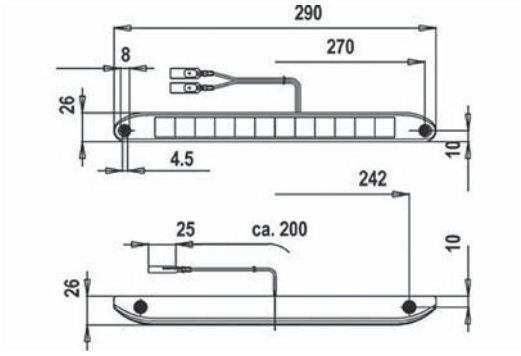

· für den Aufbau oder Anbau mit Schraubbefestigung
· 12 Leuchtdioden
· wasserdicht vergossen und anschlussfertig

· *for surface mounting or flush fitting with screws*
· *12 LED's*
· *sealed in a waterproof manner and ready for plug-in*

Bild *Picture*	Art.-Nr. / No. *Typ / Type*	Beschreibung *Description*	Merkmale *Features*	Spann. *Voltage*	Leistung *Power*	Material / Farbe *Material / Colour*	Anschluss *Connection*	Gewicht *Weight*	IP / Temp. *IP / Temp.*	VP *PU*	Homolog. *Approval*
	15.0020.002 ZHBL 20/12 V	LED-Zusatzbremsleuchte *LED High Level Stop Light*	BL *DI* ● BR *ST* S *TL* W *RV* SN *FL* R *RR* K *NP* SM *SM*	12 V	2,8 W	PMMA / ABS rot - *red*	Kabel 200 mm *cable 200 mm*	0,13 kg	*IP 67*	20 E/ 96	S3 E2-021280
		Zusatz-Information: *Additional Information:*	Gehäuse weiß, Flachsteckzungen *white housing, blade terminals*								
	15.0021.012 ZHBL 20/24 V	LED-Zusatzbremsleuchte *LED High Level Stop Light*	BL *DI* ● BR *ST* S *TL* W *RV* SN *FL* R *RR* K *NP* SM *SM*	24 V	5,3 W	PMMA / ABS rot - *red*	Kabel 2000 mm *cable 2000mm*	0,13 kg	*IP 67*	20	S3 E2-021280
		Zusatz-Information: *Additional Information:*	Gehäuse grau, Flachsteckzungen *grey housing, blade terminals*								